[Linea **System 2**]

5053894A-02 - 12/09

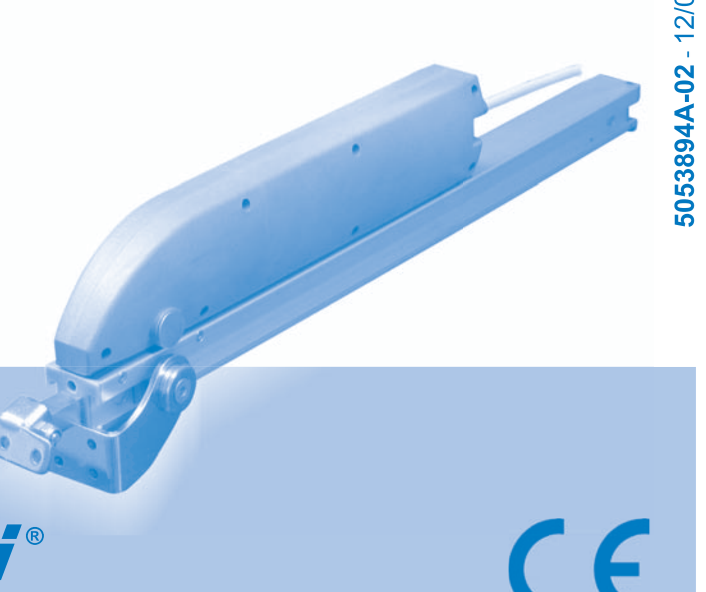

MiNGARDi®
THE REFERENCE FOR WINDOW AUTOMATION

CE

Window Automation industrY Srl a socio unico
Via C. Bassi, 7/A - 40015 Galliera (BO) - Italy - Tel. +39.051.6169111 - Fax +39.051.6169199
info@way-srl.com - www.way-srl.com

Ⓘ Prima di intraprendere qualsiasi operazione di installazione o di collegamento elettrico si raccomanda di leggere con estrema attenzione anche il foglio delle Avvertenze Generali.
ⒼⒷ Before embarking on any installation or wiring operations, also read the General Warnings sheet very carefully.
Ⓕ Avant d'entreprendre une opération d'installation ou de branchement électrique quelconque, il est recommandé de lire très attentivement également la notice des Recommandations Générales.
Ⓓ Es wird empfohlen, auch das Blatt der Allgemeinen Hinweise sehr aufmerksam zu lesen, bevor mit der Durchführung der Arbeiten für die Installation oder den elektrischen Anschluss begonnen wird.
Ⓔ Antes de iniciar cualquier operación de instalación o de conexión eléctrica, lean atentamente también la hoja de las Advertencias Generales.
Ⓟ Antes de iniciar qualquer trabalho de instalação ou de ligação eléctrica aconselha-se também a leitura com muita atenção da folha de Advertências Gerais.
Ⓗ Mielőtt belefogna bármilyen felszerelési, vagy elektromos csatlakoztatási műveletbe, azt javasoljuk, nagyon figyelmesen olvassa el az Általános tanácsok lapot is.
ⓃⓁ Alvorens de apparaten te installeren en/of aan te sluiten wordt aanbevolen het blad met de algemene waarschuwingen met de grootste aandacht te lezen.
ⓈⓁⓄ Preden se lotite kakršnega koli opravila v zvezi z nameščanjem ali vzpostavljanjem električne povezave priporočamo, da si pazljivo preberete tudi list s Splošnimi opozorili.
ⒸⓏ Před provedením jakékoliv operace související s instalací nebo elektrickým zapojením zařízení si velmi pečlivě přečtěte také část obsahující Obecná upozornění.
ⒼⓇ Προτού ξεκινήσετε οποιαδήποτε ενέργεια εγκατάστασης ή ηλεκτρικής σύνδεσης συστήνεται η ανάγνωση και του φύλλου Γενικών Προειδοποιήσεων με τη μέγιστη προσοχή
ⓈⒶ قبل البدء في أية عملية للتركيب أو التوصيل الكهربائي، ننصح بقراءة أيضا ورقة التحذيرات العامة بعناية فائقة.

Ⓘ MONTAGGIO DEL MOTORIDUTTORE SULLA CREMAGLIERA ⒼⒷ FITTING THE GEARMOTOR ON THE RACK Ⓕ MONTAGE DU MOTOREDUCTEUR SUR LA CREMAILLERE Ⓓ MONTAGE DES GETRIEBEMOTORS AUF DER ZAHNSTANGE Ⓔ MONTAJE DEL MOTORREDUCTOR EN LA CREMALLERA Ⓟ MONTAGEM DO MOTORREDUTOR NA CREMALHEIRA Ⓗ A HAJTÓMŰVES MOTOR FELSZERELÉSE A FOGASLÉCRE ⓃⓁ MONTAGE VAN DE REDUCTIEMOTOR OP DE TANDSTANG ⓈⓁⓄ MONTAŽA REDUKTORJA Z MOTORJEM NA NAZOBČANO PALICO ⒸⓏ MONTÁŽ PŘEVODOVKY NA OZUBENOU TYČ ⒼⓇ ΕΓΚΑΤΑΣΤΑΣΗ ΜΕΙΩΤΗΡΑ ΣΤΡΟΦΩΝ ΣΕ ΟΔΟΝΤΩΤΟ ⓈⒶ تركيب محول الحركة على الترس المسنن

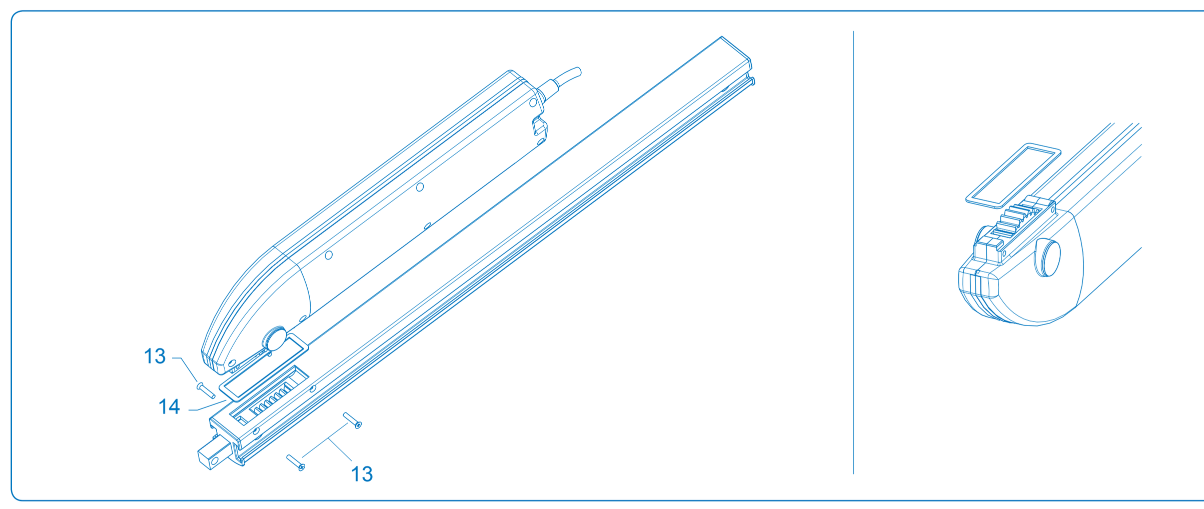

A Ⓘ Ruotare il motoriduttore come mostrato in figura e alloggiare la guarnizione (14) attorno alla cornice. Inserire anteriormente il motoriduttore nel profilo del tubolare per cremagliera assicurandosi che la cremagliera sia inserita completamente dentro il tubolare. Far scorrere il motoriduttore fino a portare l'ingranaggio di trasmissione all'altezza dell'asola anteriore. Innestare la cornice rettangolare nell'apposito vano, inserire le quattro viti (13) negli appositi fori sul tubolare cremagliera, tenendo presente che la guarnizione (14) deve essere compressa per circa 1 mm. Avvitare a fondo le quattro viti (13) nei relativi fori filettati presenti sulla cornice del motoriduttore.
ⒼⒷ Turn the gearmotor as shown in the figure and fit the seal (14) around the frame. Insert the gearmotor in the profile of the rack tubing from the front making sure that the rack is inserted completely inside the tubing. Slide the gearmotor until the transmission gear reaches the height of the front slot. Fit the rectangular frame into the relevant opening. Put the four screws (13) into the relevant holes on the rack tubing, bearing in mind that the seal (14) must be compressed about 1 mm. Tighten the four screws (13) in their threaded holes on the gearmotor frame completely.
Ⓕ Tourner le motoréducteur suivant ce qui est montré sur la figure et loger le joint (14) autour du cadre. Enclencher à l'avant le motoréducteur dans le profil du tube pour crémaillère, en s'assurant que la crémaillère est complètement enclenchée dans le tube. Faire glisser le motoréducteur jusqu'à amener l'engrenage de transmission à la hauteur de la fente avant. Emboîter le cadre rectangulaire dans le compartiment approprié, insérer les quatre vis (13) dans les trous spéciaux sur le tube de la crémaillère, en tenant compte que le joint (14) doit être compris pour environ 1 mm. Visser à fond les quatre vis (13) dans les trous filetés correspondants prévus sur le cadre du motoréducteur.
Ⓓ Den Getriebemotor drehen, wie in der Abbildung gezeigt und die Dichtung (14) um den Rahmen herum einsetzen. Den Getriebemotor im vorderen Bereich in das Zahnstangen-Rohrprofil einsetzen und sicherstellen, dass die Zahnstange vollständig in das Rohrprofil eingeschoben wurde. Den Getriebemotor verschieben, bis das Antriebszahnrad sich auf der Höhe des vorderen Langlochs befindet. Den rechteckigen Rahmen in die entsprechende Aufnahme drücken. Die vier Schrauben (13) in die entsprechenden Bohrungen auf dem Rohrprofil der Zahnstange einsetzen. Dabei ist zu berücksichtigen, dass die Dichtung (14) um ca. 1 mm komprimiert werden muss. Die vier Schrauben (13) in den entsprechenden Gewindebohrungen auf dem Rahmen des Getriebemotors vollständig anziehen.
Ⓔ Giren el motorreductor como se ilustra en la figura y coloquen la guarnición (14) alrededor del marco. Introduzcan por delante el motorreductor en el perfil del tubular para cremallera asegurándose de que la cremallera quede colocada totalmente dentro del tubular. Deslicen el motorreductor hasta situar el engranaje de transmisión a la altura del ojal delantero. Encajar el marco rectangular en el hueco correspondiente. Introduzcan los cuatro tornillos (13) en los orificios correspondientes en el tubular para cremallera, teniendo presente que la guarnición (14) debe estar comprimida 1 mm. aproximadamente. Enrosquen a fondo los cuatro tornillos (13) en los orificios roscados correspondientes presentes en el marco del motorreductor.
Ⓟ Rodar o motorredutor como mostrado na figura e alojar a junta (14) em redor da moldura. Introduzir o motorredutor pela frente no perfil do tubular para cremalheira certificando-se que a cremalheira seja completamente enfiada dentro do tubular. Deslizar o motorredutor até levar a engrenagem de transmissão à altura da asa frontal. Encaixar a moldura rectangular no respectivo alojamento. Introduzir os quatro parafusos (13) nos respectivos furos do tubular da cremalheira, tendo atenção que a junta (14) deverá ser comprimida aproximadamente 1 mm. Apertar a fundo os quatro parafusos (13) nos respectivos furos com rosca presentes na moldura do motorredutor.
Ⓗ Forgassa el a hajtóműves motort az ábrán szereplő módon, és helyezze el a tömítést (14) a keret körül. Elölről helyezze be a hajtóműves motort a fogasléc cső profilba, és ellenőrizze, hogy a fogasléc teljesen be van illesztve a cső profilba. Csúsztassa végig a hajtóműves motort amíg a fogaskerekes áttétel az elülső furat magasságába ér. Illessze be a derékszögű keretet a helyére, és ellenőrizze, hogy a fogasléc teljesen bele van helyezve a cső profilba. Helyezze be a négy csavart (13) a fogasléc cső megfelelő lyukaiba, ügyelve arra, hogy a tömítést (14) körülbelül 1 mm-rel össze kell nyomni. Csavarozza be végig a négy csavart (13) a hajtóműves motor keretén levő megfelelő menetes furatokba.
ⓃⓁ Draai de reductiemotor zoals op de afbeelding is weergegeven en breng de pakking (14) rond de lijst aan. Plaats de reductiemotor aan de voorkant in het profiel van de buis voor de tandstang en controleer of de tandstang volledig in de buis is geplaatst. Schuif de reductiemotor tot de tandwielaandrijving zich ter hoogte van het voorste gat bevindt. Zet de rechthoekige lijst in de holte. Plaats de vier schroeven (13) in de gaten op de buis van de tandstang en houd er rekening mee dat de pakking (14) ongeveer 1 mm moet worden ingedrukt. Draai de vier schroeven (13) volledig aan in de schroefgaten op de lijst van de reductiemotor.
ⓈⓁⓄ Obrnite reduktor z motorjem, kot je prikazano na sliki, in namestite tesnilo (14) okrog oboda. Vstavite reduktor z motorjem s sprednjega konca v cevasto ohišje za nazobčano palico, pri tem pa se prepričajte, da je nazobčana palica popolnoma vstavljena v cevasto ohišje. Pomaknite reduktor z motorjem, vse dokler ne bo zobnik prenosa na višini prednjega utora. Namestite pravokotni okvir v ohišje, vstavite štiri vijake (13) v ustrezne luknje na cevastem ohišju nazobčane palice, pri čemer pazite, da bo tesnilo (14) stisnjeno za približno 1 mm. Privijačite štiri vijake (13) do konca v ustrezne luknje z navoji, ki so na okviru reduktorja z motorjem.
ⒸⓏ Natočte převodovku jako na obrázku a nasaďte kolem rámu těsnění (14). Z přední strany zasuňte převodovku do trubky pro hřebenovou tyč. Zkontrolujte, zda je předovka zcela zasunuta do trubky. Převodovku zasuňte tak, aby se soukolí dostalo na úroveň předního oválného otvoru. Vložte do příslušného prostoru obdélníkový rámeček. Do příslušných otvorů trubky ozubené tyče zasuňte čtyři šrouby (13). Mějte na paměti, že je nutno těsnění stlačit asi o 1 mm (14). Zašroubujte na doraz čtyři šrouby (13) v příslušných závitových otvorech v rámu převodovky.
ⒼⓇ Περιστρέψετε το μειωτήρα στροφών σύμφωνα με το σχέδιο και εισάγετε τη τσιμούχα (14) γύρω από το πλαίσιο. Βάλτε μπροστά το μειωτήρα στροφών στο προφίλ του σωληνωτού για οδοντωτό εφόσον βεβαιωθείτε ότι ο οδοντωτός έχει εισαχθεί ολοκληρωτικά εντός του σωληνωτού. Κυλήσατε το μειωτήρα στροφών έως ότου τα γρανάζια μετάδοσης φτάσουν στο ύψος της εμπρόσθιας σχισμής. Εμβάλλετε το ορθογώνιο πλαίσιο στην ειδική υποδοχή. Εισάγετε τις τέσσερις βίδες (13) στις ειδικές οπές πάνω στον οδοντωτό σωληνωτό, λαμβάνοντας υπόψη ότι η τσιμούχα (14) πρέπει να συμπιέζεται τουλάχιστον 1 mm. Βιδώσετε σφιχτά τις τέσσερις βίδες (13) στις ειδικές σπειρωτές οπές που βρίσκονται στο πλαίσιο του μειωτήρα στροφών.
ⓈⒶ أدر محول الحركة كما هو موضح في الشكل و ضع سداد الإحكام (١٤) حول الإطار. أدخل من الأمام محول الحركة في الجزء الجانبي للحامل الأنبوبي الخاص بالترس المسنن. تحقق من أن الترس المسنن تم تعشيقه بالكامل بداخل الحامل الأنبوبي. اجعل محول الحركة ينزلق حتى يصبح الترس المسنن الخاص بالإرسال عند ارتفاع العروة الأمامية. قم بتعشيق الإطار المستطيل في الخانة المخصصة له. أدخل الأربعة مسامير (١٣) في الثقوب الخاصة بالحامل الأنبوبي للترس المسنن. مع الأخذ في الاعتبار أن سداد الإحكام (١٤) يجب أن يكون مضغوطاً بمقدار ١ مم تقريباً. اربط بعمق الأربعة مسامير (١٣) في ثقوبها اللولبية الموجودة على إطار محول الحركة.

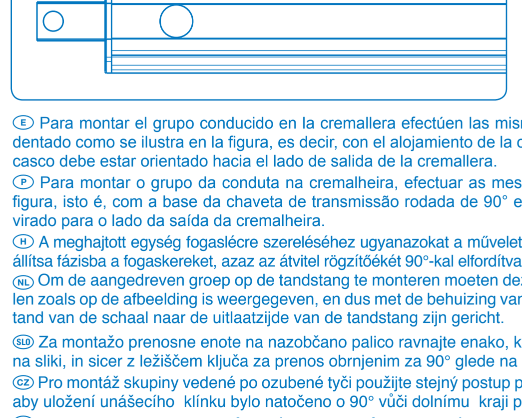

B Ⓘ Per montare il gruppo condotto sulla cremagliera effettuare le stesse operazioni descritte al punto A, avendo cura però di fasare il pignone dentato come illustrato in figura, cioè con la sede della chiavetta di trasmissione ruotata di 90° rispetto al bordo inferiore del guscio. Inoltre il dente rettangolare del guscio deve essere rivolto verso il lato di uscita della cremagliera.
ⒼⒷ To fit the driven unit on the rack, perform the same operations described under point A, however being careful to phase the pinion gear as Illustrated In the figure, I.e. with the seat of the transmission key turned 90° with respect to the lower edge of the shell. Furthermore, the rectangular tooth of the shell must be turned toward the outlet side of the rack.
Ⓕ En vue d'assembler le groupe mené sur la crémaillère, exécuter les mêmes opérations décrites au point A, en prenant soin cependant de caler le pignon denté suivant l'illustration sur la figure, c'est-à-dire avec le logement de la clavette de transmission tournée de 90° par rapport au bord inférieur de la coquille. En outre, la dent rectangulaire de la coquille doit être tournée vers le côté de sortie de la crémaillère.
Ⓓ Um die mitlaufende Gruppe auf der Zahnstange zu montieren, werden die unter Punkt A beschriebenen Arbeitsvorgänge ausgeführt. Dabei sollte jedoch darauf geachtet werden, dass das Zahnritzel gemäß der Abbildung in Phase gebracht wird, d.h. die Aufnahme der Antriebspassfeder muss sich in einer um 90° gedrehten Position gegenüber dem unteren Rand der Schale befinden. Darüber hinaus muss der rechteckige Zahn der Schale in Richtung der Ausgangs der Zahnstange gerichtet sein.
Ⓔ Para montar el grupo conducido en la cremallera efectúen las mismas operaciones que se describen en el punto A, observando la precaución de poner en fase el piñón dentado como se ilustra en la figura, es decir, con el alojamiento de la chaveta de transmisión girado 90° respecto al borde inferior del casco. Además, el diente rectangular del casco debe estar orientado hacia el lado de salida de la cremallera.
Ⓟ Para montar o grupo da conduta na cremalheira, efectuar as mesmas operações descritas no ponto A, tendo o cuidado de alinhar o pinhão dentado como ilustrado na figura, isto é, com a base da chaveta de transmissão rodada de 90° em relação ao bordo inferior do invólucro. Para além disso, o dente rectangular do invólucro deve estar virado para o lado da saída da cremalheira.
Ⓗ A meghajtott egység fogaslécre szereléséhez ugyanazokat a műveleteket hajtsa végre, melyeket az A. pontban leírtunk, ügyelve azonban arra, hogy az ábrán megfelelő módon állítsa fázisba a fogaskereket, azaz az átvitel rögzítőékét 90°-kal elfordítva a héj alsó széléhez képest. Ezenkívül a héj szögletes fogának a fogasléc kimeneti oldala felé kell fordulnia.
ⓃⓁ Om de aangedreven groep op de tandstang te monteren moeten dezelfde handelingen als onder punt A worden uitgevoerd. Let er daarbij echter op om het rondsel af te stellen zoals op de afbeelding is weergegeven, en dus met de behuizing van de spie 90° gedraaid ten opzichte van de onderste rand van de schaal. Bovendien moet de rechthoekige tand van de schaal naar de uitlaatzijde van de tandstang zijn gericht.
ⓈⓁⓄ Za montažo prenosne enote na nazobčano palico ravnajte enako, kot je bilo opisano v točki A, pri čemer pazite, da boste časovno nastavili zobati pastorek, kot je prikazano na sliki, in sicer z ležiščem ključa za prenos obrnjenim za 90° glede na spodnji rob ohišja. Poleg tega mora biti pravokotni zob ohišja obrnjen v smer izhoda nazobčane palice.
ⒸⓏ Pro montáž skupiny vedené po ozubené tyči použijte stejný postup podle popisu v bodě A, dbejte přitom na to, abyste upevnili ozubené kolo jako na obrázku, to znamená tak, aby uložení unášecího klínku bylo natočeno o 90° vůči dolnímu kraji plastové skořepiny. Navíc musí být hranatý zub skořepiny natočen směrem k výstupu ozubené tyče.
ⒼⓇ Για την εγκατάσταση της ομάδας σωλήνων στον οδοντωτό εκτελέσατε τις ίδιες ενέργειες που περιγράφονται στο σημείο Α, προσέχοντας όμως για τη ρύθμιση των φάσεων του οδοντωτού τροχίσκου σύμφωνα με την εικόνα, δηλαδή με την έδρα του κλειδιού μετάδοσης περιστρεφόμενη κατά 90° σε σχέση με το κάτω χείλος της επικάλυψης. Ακόμα το ορθογώνιο δόντι πρέπει να κατευθύνεται προς το σημείο εξόδου του οδοντωτού σωληνωτού.
ⓈⒶ لتركيب مجموعة الحامل على الترس المسنن، قم بتنفيذ نفس العمليات الموضحة في النقطة أ، مع الحرص على ضبط الترس الصغير كما هو موضح في الشكل، أي أن يكون مقر مفتاح الإرسال مدار 90 درجة بالنسبة للحافة السفلية للغلاف. أيضاً يجب أن يكون السن المستطيل للغلاف موجهاً نحو جانب خروج الترس المسنن.

Ⓘ DESCRIZIONE MONTAGGIO SU FINESTRE A SPORGERE E CUPOLE ⒼⒷ FITTING TO TOP-HUNG AND DOME WINDOWS Ⓕ DESCRIPTION MONTAGE SUR FENETRES EN SAILLIE ET COUPOLES D'ECLAIRAGE Ⓓ ANLEITUNG ZUR MONTAGE AUF KLAPPFENSTERN MIT FENSTERBRETT Ⓔ DESCRIPCIÓN MONTAJE EN VENTANAS DE BASTIDOR ABATIBLE Y DE CÚPULA Ⓟ DESCRIÇÃO DA MONTAGEM EM JANELAS PROJECTANTES E CÚPULAS Ⓗ AZ EMELKEDŐEN FELNYÍLÓ ABLAKOKRA ÉS KUPOLÁKRA TÖRTÉNŐ FELSZERELÉS LEÍRÁSA ⓃⓁ BESCHRIJVING VAN DE MONTAGE OP NAAR BUITEN OPENENDE RAMEN EN KOEPELRAMEN ⓈⓁⓄ OPIS MONTAžE NA OKNA Z ZUNANJIM VODORAVNIM PRISLONOM IN KUPOLASTA OKNA ⒸⓏ POPIS MONTÁŽE NA ARKÝŘOVÁ OKNA A KOPULE ⒼⓇ ΠΕΡΙΓΡΑΦΗ ΕΓΚΑΤΑΣΤΑΣΗΣ ΣΕ ΠΑΡΑΘΥΡΑ ΠΡΟΕΞΕΧΟΝΤΑ ΚΑΙ ΘΟΛΩΤΩΝ ⓈⒶ وصف التركيب على النوافذ البارزة و القباب

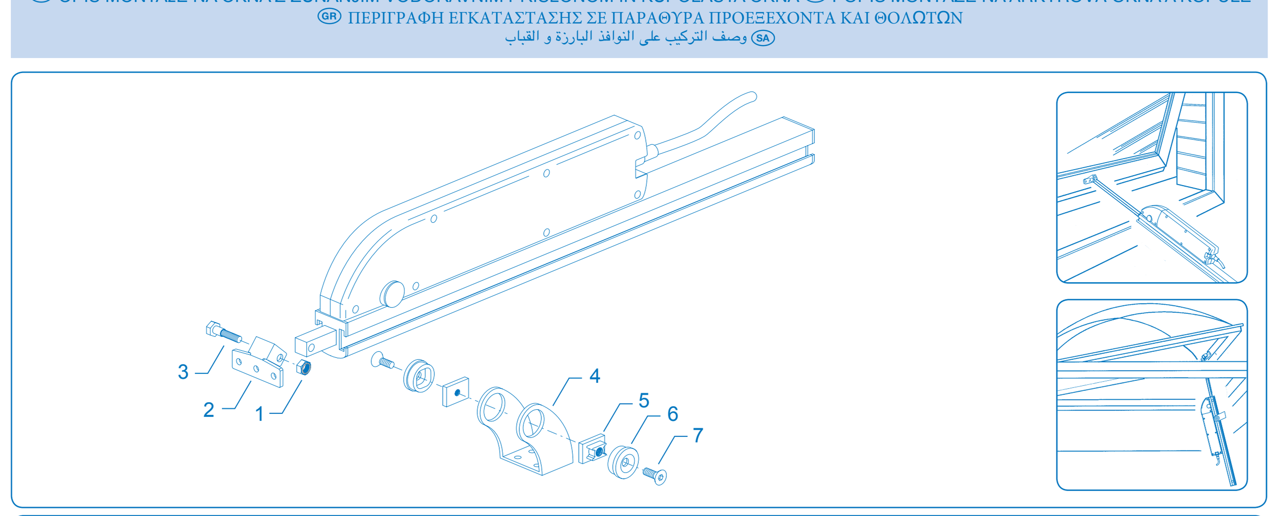

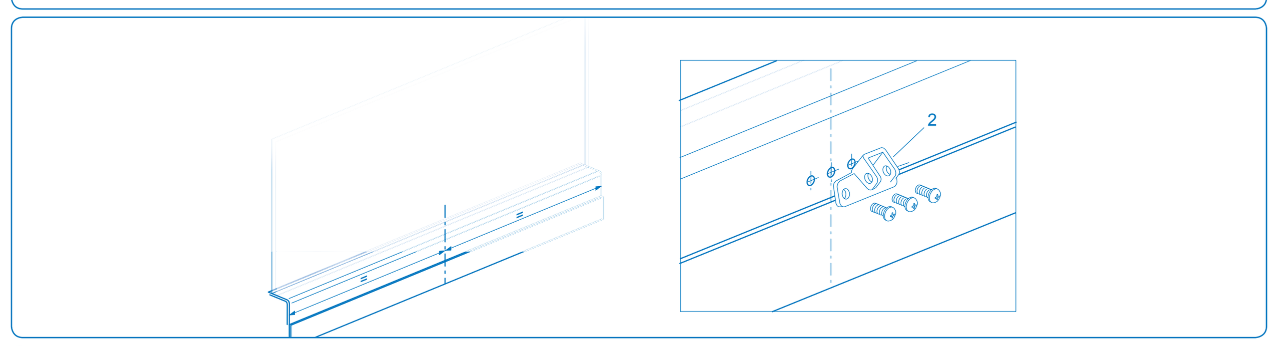

C Ⓘ Individuare e tracciare la mezzeria del serramento e del telaio fisso. Tracciare i fori di fissaggio riferendosi alla staffa in dotazione (2). Eseguire i fori sul serramento usando le punte appropriate, per poter montare la staffa attacco anteriore (2). Fissare la staffa attacco anteriore (2) al serramento e serrare a fondo le viti (non in dotazione).
ⒼⒷ Locate and mark the centre line of the window and fixed frame. Mark the fixing holes referring to the bracket supplied (2). Drill the holes on the window frame using the appropriate bits so as to be able to fit the front bracket (2). Fix front bracket (2) to the window and tighten the screws (not supplied) completely.
Ⓕ Localiser et tracer la ligne médiane de la menuiserie et du châssis fixe. Tracer les trous de fixation, en se référant à la bride fournie (2). Trouer la menuiserie, en utilisant les pointes voulues, pour pouvoir monter la bride de raccord avant (2). Fixer la bride de raccord avant (2) à la menuiserie et serrer à fond les vis (non fournies).
Ⓓ Die Mittellinie des Fensters und der Zarge ermitteln und anzeichnen. Die Befestigungsbohrung anhand der zur Ausstattung gehörenden Konsole (2) vorzeichnen. Die Bohrungen am Fenster unter Verwendung geeigneter Bohrspitzen bohren, damit die Vorderanschlusskonsole (2) montiert werden kann. Die Vorderanschlusskonsole (2) am Fenster anbringen, und die Schrauben (nicht im Lieferumfang enthalten) fest anziehen.
Ⓔ Encuentren y tracen la línea de centro del cerramiento y del bastidor fijo. Tracen los orificios de fijación tomando como referencia la abrazadera suministrada (2). Efectúen los orificios en el cerramiento usando unas brocas adecuadas, para poder montar la abrazadera de empalme delantero (2). Sujeten la abrazadera de empalme delantero (2) al cerramiento y aprieten a fondo los tornillos (no suministrados).
Ⓟ Determinar e traçar o meio do caixilho e do quadro fixo. Traçar os furos de fixação tomando como referência a chapa fornecida (2). Efectuar os furos no caixilho usando as brocas apropriadas, para poder montar a chapa de fixação frontal (2). Fixar a chapa de fixação frontal (2) no caixilho e apertar a fundo os parafusos (não fornecidos).
Ⓗ Állapítsa meg, és rajzolja fel az ablak és a rögzített ablakkeret felezővonalát. Rajzolja fel a rögzítéshez szükséges lyukakat a tartozék konzolt (2) használva viszonyításként. Készítse el a furatokat az ablakon megfelelő fúrófejek használatával, hogy felszerelhesse az elülső rögzítő konzolt (2). Rögzítse az elülső rögzítő konzolt (2) a nyílászáróhoz, úgy, hogy a csavarokat (külön kell beszerezni) teljesen szorosra húzza.
ⓃⓁ Bepaal de middellijn van het raam en het kozijn en maak een teken. Teken de bevestigingsgaten, waarbij u de bijgeleverde beugel (2) als uitgangspunt gebruikt. Boor de gaten met geschikte boorpunten in het raam om de voorste bevestigingsbeugel (2) te kunnen monteren. Bevestig de voorste bevestigings-beugel (2) aan het raam en draai de (niet bijgeleverde) schroeven helemaal aan.
ⓈⓁⓄ Izmerite in začrtajte središčnico okenskega podboja in okvira. Označite točke za vrtanje lukenj, pri čemer si pomagajte s priloženim opornikom (2). Zavrtajte luknje v okvir s pomočjo ustreznih svedrov, da boste lahko pritrdili prednji del zaklepa (2). Pritrdite prednji del zaklepa (2) na okvir in ga trdno privijačite vijake (niso priloženi).
ⒸⓏ Zjistěte a vyznačte středovou čáru uzávěry a pevného rámu. Označte upevňovací otvory podle dodaného držáku (2). Pomocí vhodných vrtáků udělejte do uzávěry otvory tak, aby bylo možné namontovat držák předního uchycení (2). Připevněte držák předního uchycení (2) na uzávěru a dotáhněte úplně šrouby (nejsou ve vybavení).
ⒼⓇ Εντοπίσετε και χαράξτε τη μέση γραμμή κουφώματος και του σταθερού πλαισίου. Χαράξτε τις οπές στερέωσης με αναφορά στο βραχίονα στήριξης που προμηθεύεται (2). Εκτελέσετε τις οπές στο κούφωμα χρησιμοποιώντας τις κατάλληλες μύτες, για να εγκατασταθεί ο εμπρόσθιος βραχίονας στήριξης (2). Στερεώνετε το εμπρόσθιο βραχίονα στήριξης (2) στο κούφωμα και σφίξτε δυνατά τις βίδες (δεν προμηθεύονται).
ⓈⒶ قم بتحديد و تتبع نقطة المنتصف في وحدة الإغلاق و الهيكل الثابت. تتبع ثقوب التثبيت بالرجوع إلى الركاب المرفق (2). قم بعمل الثقوب على وحدة الإغلاق باستخدام رؤوس الثقب المناسبة، للتمكن من تركيب ركاب التثبيت الأمامي (2). ثبت ركاب التثبيت الأمامي (2) في وحدة الإغلاق و اربط بعمق المسامير (غير مرفقة).

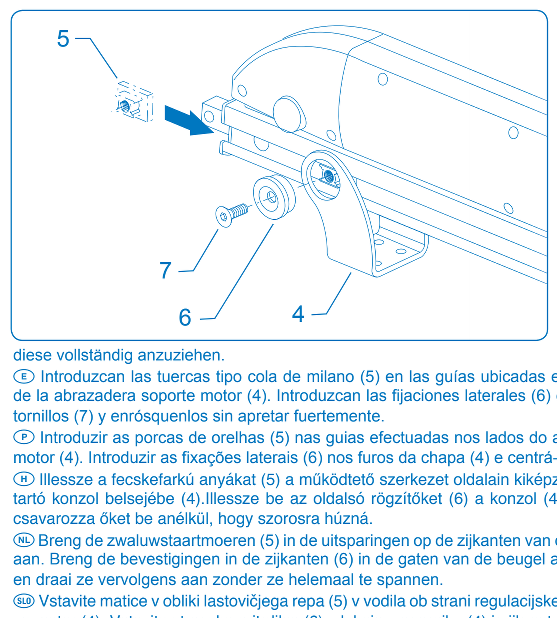

D Ⓘ Inserire i dadi a coda di rondine (5) nelle guide ricavate sui fianchi dell'attuatore e portarli in prossimità della parte anteriore. Inserire l'attuatore all'interno della staffa supporto motore (4).Inserire i fissaggi laterali (6) nei fori della staffa (4) e centrarli sulle guide a coda di rondine. Inserire le viti (7) e quindi avvitarle senza serrare a fondo.
ⒼⒷ Insert dovetail nuts (5) into the guides on the sides of the actuator and take them close to the front side. Put the actuator Inside the motor bracket (4). Insert side fixtures (6) Into the holes of the bracket (4) and centre them on the dovetail guides. Put the screws (7) In and then tighten them, but not completely.
Ⓕ Insérer les écrous en queue d'aronde (5) dans les guides obtenus sur les flancs du vérin et les amener à proximité de la partie avant. Enclencher le vérin
à l'intérieur de la bride de support moteur (4). Insérer les fixations latérales (6) dans les trous de la bride (4) et les centrer sur les guides en queue d'aronde. Insérer les vis (7) et ensuite les visser sans serrer à fond.
Ⓓ Die Schwalbenschwanzmuttern (5) in die Führungen an den Seiten des Antriebs einsetzen und nach vorne schieben. Den Antrieb in die Motorhaltekonsole (4) einschieben. Die seitlichen Befestigungsteile (6) in die Bohrungen der Konsole (4) einsetzen und auf den Schwalbenschwanzführungen zentrieren. Die Schrauben (7) einstecken und anschrauben, ohne diese vollständig anzuziehen.
Ⓔ Introduzcan las tuercas tipo cola de milano (5) en las guías ubicadas en los lados del servomotor y acérquenlas a la parte delantera. Introduzcan el servomotor dentro de la abrazadera soporte motor (4). Introduzcan las fijaciones laterales (6) en los orificios de la abrazadera (4) y céntrenlas en las guías tipo cola de milano. Introduzcan los tornillos (7) y enrósquenlos sin apretar fuertemente.
Ⓟ Introduzir as porcas de orelhas (5) nas guias efectuadas nos lados do actuador e levá-las até junto da parte frontal. Introduzir a actuador dentro da chapa de suporte do motor (4). Introduzir as fixações laterais (6) nos furos da chapa (4) e centrá-las nas guias com orelhas. Introduzir os parafusos (7) e depois apertá-las sem apertar a fundo.
Ⓗ Illessze a fecskefarkú anyákat (5) a működtető szerkezet oldalain kiképzett sínekbe, és helyezze őket az elülső rész közelébe. Helyezze a működtető szerkezetet a motor tartó konzol belsejébe (4).Illessze be az oldalsó rögzítőket (6) a konzol (4) lyukaiba, és igazítsa őket középre a fecskefarkú síneken. Helyezze be a csavarokat (7), majd csavarozza őket be anélkül, hogy szorosra húzná.
ⓃⓁ Breng de zwaluwstaartmoeren (5) in de uitsparingen op de zijkanten van de actuator aan en schuif ze naar de voorkant. Breng de actuator in de steunbeugel van de motor(4) aan. Breng de bevestigingen in de zijkanten (6) in de gaten van de beugel aan (4) en breng ze in het midden van de zwa-luwstaartvormige geleiders. Plaats de schroeven (7) en draai ze vervolgens aan zonder ze helemaal te spannen.
ⓈⓁⓄ Vstavite matice v obliki lastovičjega repa (5) v vodila ob strani regulacijskega mehanizma in jih potisnite v njegov zgornji del. Vstavite regulacijski mehanizem v nosilni opornik za motor (4). Vstavite stranske pritrdilce (6) v luknje v oporniku (4) in jih nataknite na vodila v obliki lastovičjega repa. Vstavite vijake (7) in jih privijte, vendar ne do konca.
ⒸⓏ Zasuňte kostky s rybinou (5) na vedení vytvořené na bocích výkonného mechanismu a přesuňte je k přední straně. Vložte výkonný mechanismus do nosného rámu motoru (4). Zasuňte boční upevnění (6) do otvorů držáku (4) a vystřeďte je na rybinovém vedení. Vložte šrouby (7) a pak je zašroubujte bez toho, abyste je dotáhli.
ⒼⓇ Εισάγετε τα παξιμάδια χελιδονοουράς (5) στους οδηγούς που πραγματοποιήθηκαν στις πλευρές του εφαρμοστήρα και φέρτε τα κοντά στο εμπρόσθιο μέρος. Εισάγετε τον εφαρμοστήρα εντός του βραχίονα στήριξης κινητήρα (4). Εισάγετε τα πλάγια στηρίγματα (6) στις οπές του βραχίονα (4) και κεντράρετε στους οδηγούς χελιδονοουράς. Εισάγετε τις βίδες (7) και στη συνέχεια βιδώνετε χωρίς να σφίξετε δυνατά.
ⓈⒶ أدخل الصواميل الطويلة المزدوجة الأطراف (5) في المسارات المحفورة على أجناب محرك التبديل و قم بتقريبها إلى الجزء الأمامي. أدخل محرك التبديل في ركاب دعم المحرك (4). أدخل وحدات التثبيت الجانبية (6) في ثقوب الركاب (4) و اضبطها في منتصف المسارات الطويلة مزدوجة الأطراف. أدخل المسامير (7) ثم اربطها دون أن تثبتها إلى النهاية.

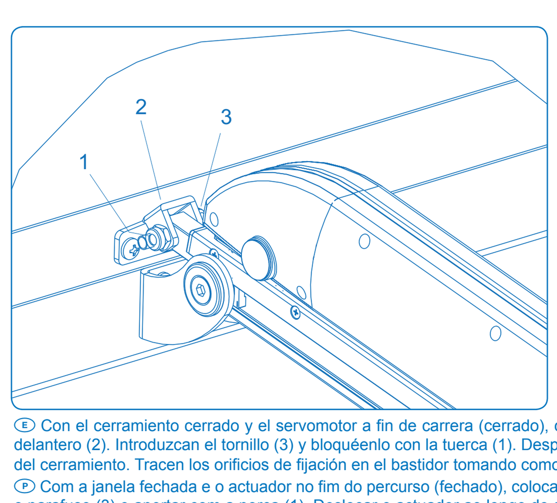

E Ⓘ Con il serramento chiuso e l'attuatore a fine corsa (chiuso), posizionare il tutto in modo che la cremagliera si inserisca all'interno della staffa di attacco anteriore (2). Inserire la vite (3) e bloccare con il dado (1). Spostare l'attuatore lungo il proprio asse per poter esercitare una sufficiente pressione sulla guarnizione del serramento. Tracciare i fori di fissaggio sul telaio riferendosi alla staffa supporto motore (4) in dotazione.
ⒼⒷ With the window closed and the actuator at the end of stroke (closed), position everything so that the rack goes inside the front bracket (2). Insert screw (3) and secure with nut (1). Move the actuator along its axis so that sufficient pressure is exerted on the window seal. Mark the fixing holes on the frame referring to the motor bracket (4) supplied.
Ⓕ La menuiserie étant fermée et le vérin en fin de course étant également fermé, placer le tout de telle sorte que la crémaillère s'emboîte à l'intérieur de la bride de raccord avant (2). Insérer la vis (3) et la bloquer à l'aide de l'écrou (1). Déplacer le vérin le long de son propre axe pour pouvoir exercer une pression suffisante sur le joint de la menuiserie. Tracer les trous de fixation sur le châssis, en se référant à la bride de support moteur (4), dont la machine est équipée.
Ⓓ Bei geschlossenem Fenster und Antrieb am Hubende (geschlossen) den Komplex so verschieben, dass die Zahnstange in das Innere der vorderen Anschlusskonsole (2) eingepasst wird. Die Schraube (3) einstecken und mit der Mutter (1) anziehen. Den Antrieb auf seiner Achse verschieben, um einen ausreichenden Druck auf die Fensterdichtungen ausüben zu können. Die Befestigungsbohrungen auf der Zarge anhand der zur Ausstattung gehörende Motorhaltekonsole (4) vorzeichnen.
Ⓔ Con el cerramiento cerrado y el servomotor a fin de carrera (cerrado), coloquen el bloque de modo que la cremallera se introduzca dentro de la abrazadera de empalme delantero (2). Introduzcan el tornillo (3) y bloquéenlo con la tuerca (1). Desplacen el servomotor a lo largo de su eje para poder ejercitar una presión suficiente en la guarnición del cerramiento. Tracen los orificios de fijación en el bastidor tomando como referencia la abrazadera de soporte motor (4) suministrada.
Ⓟ Com a janela fechada e o actuador no fim do percurso (fechado), colocar tudo de modo que a cremalheira se introduza no interior da chapa de fixação frontal (2). Introduzir o parafuso (3) e apertar com a porca (1). Deslocar o actuador ao longo do seu eixo para poder exercer uma pressão suficiente na junta do caixilho. Traçar os furos de fixação no quadro tomando como referência a chapa de suporte do motor (4) fornecida.
Ⓗ Zárt ablak és végállásban levő (zárt) működtető szerkezet mellett az egészet úgy helyezze el, hogy a fogasléc az elülső rögzítő konzol (2) belső részébe illeszkedjen. Helyezze be a csavart (3) és rögzítse az anyával (1). Mozdítsa el a működtető szerkezetet a tengelyének mentén, hogy elegendő nyomást tudjon gyakorolni az ablaktömítésre. Rajzolja fel a keretre a rögzítési lyukakat a készletben levő motor tartó konzolt (4) használva viszonyítási pontként.
ⓃⓁ Met een gesloten raam en de actuator bij de eindschakelaar (gesloten) dient u het geheel zodanig te plaatsen dat de tandstang in de voorste bevestigings-beugel (2) komt. Plaats de schroef (3) en blokkeer hem met een moer (1). Schuif de actuator langs zijn as om voldoende druk op de pakking van het raam uit te kunnen oefenen. Teken de bevestigingsgaten op het kozijn, waarbij u de bijgeleverde steunbeugel van de motor (4) als uitgangspunt gebruikt.
ⓈⓁⓄ Zaprite okenski okvir in regulacijski mehanizem premaknite v končni položaj (zaprto), nato postavite vse skupaj tako, da bo nazobčana palica vstavljena v opornik za prednji zaklep (2). Zatem vstavite vijak (3) in ga pričvrstite z matico (1). Pomaknite regulacijski mehanizem vzdolž njegove osi, da bo zadostno pritisnil na tesnilo okvira. Označite točke za vrtanje lukenj v podboj, pri čemer si pomagajte s priloženim opornikom motorja (4).
ⒸⓏ Nechte uzávěru zavřenou a výkonný mechanismus na konci dráhy (uzavřený), nastavte vše tak, aby se ozubená tyč zasunula do držáku předního uchycení (2). Vložte šroub (3) a utáhněte pomocí matky (1). Přesuňte výkonný mechanismus podél své osy, abyste mohli vynaložit dostatečný tlak na těsnění rámu. Označte upevňovací otvory na rámu podle dodaného nosného rámu motoru (4).
ⒼⓇ Με κλειστό κούφωμα και τον εφαρμοστήρα στο τέλος της πορείας (κλειστό), τοποθετήσατε το σύνολο με τρόπο ώστε ο οδοντωτός εισαχθεί εντός του εμπρόσθιου βραχίονα στήριξης (2). Εισάγετε τη βίδα (3) και μπλοκάρετε με το παξιμάδι (1). Μετακινήσετε τον εφαρμοστήρα κατά μήκος του άξονα του για να εξασκηθεί επαρκή πίεση στη τσιμούχα του κουφώματος. Χαράξτε τις οπές στερέωσης στο πλαίσιο με αναφορά στο βραχίονα στήριξης του κινητήρα (4) που προμηθεύεται.
ⓈⒶ عندما تكون وحدة الإغلاق مقفولة و محرك التبديل عند نهاية المجرى (مغلق)، ضع الكل بحيث يدخل الترس المسنن في ركاب التثبيت الأمامي (2). أدخل المسمار (3) و ثبت بواسطة الصامولة (1). قم بتحريك محرك التبديل على طول محوره للتمكن من القيام بضغط كافي على السداد المطاطي لوحدة الإغلاق. تتبع ثقوب التثبيت على الهيكل بالرجوع إلى ركاب دعم المحرك (4) المرفق.

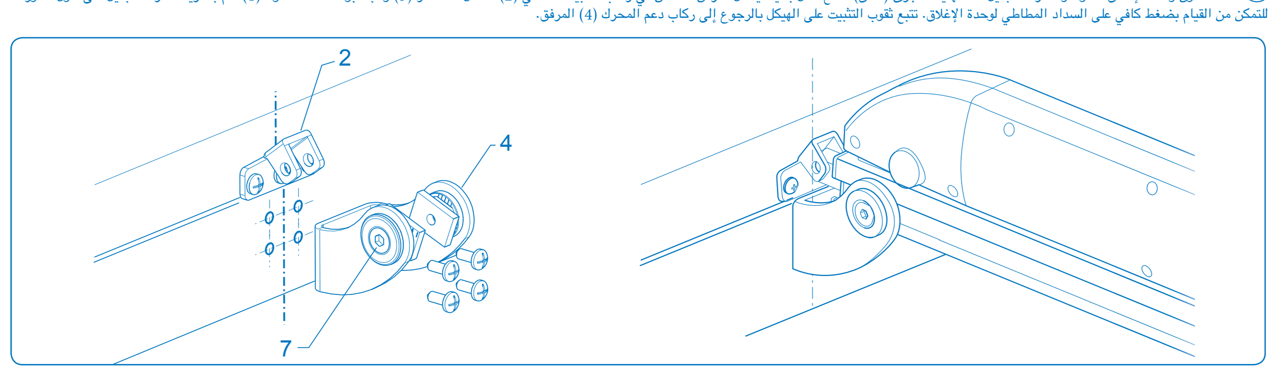

F Ⓘ Rimuovere l'attuatore dalla staffa attacco anteriore (2) e, successivamente, rimuovere la staffa supporto motore (4) dall'attuatore allentando le viti (7). Forare con punta adeguata i fori tracciati precedentemente, fissare la staffa supporto motore (4) con quattro viti (non in dotazione) e stringere a fondo. Reinserire l'attuatore nella staffa supporto motore (4), fissare la cremagliera alla staffa anteriore (2). Spostare l'attuatore lungo il proprio asse per poter esercitare una sufficiente pressione sulla guarnizione del serramento. Inserire le viti (7) e quindi avvitarle serrandole a fondo. Collegare l'attuatore servendosi degli schemi elettrici allegati e verificarne il funzionamento.
ⒼⒷ Remove the actuator from the front bracket (2) and then remove the motor bracket (4) from the actuator by loosening screws (7). Drill the previously marked holes with an appropriate bit, fix the motor bracket (4) with four screws (not supplied) and tighten completely. Put the actuator back Into the motor bracket (4), and secure the rack to the front bracket (2). Move the actuator along its axis so that sufficient pressure is exerted on the window seal. Insert the screws (7), then tighten them completely. Connect the actuator referring to the attached wiring diagrams and check its operation.
Ⓕ Retirer le vérin de la bride de raccord avant (2) et, successivement, retirer la bride de support moteur (4) du vérin, en desserrant les vis (7). Réaliser, à l'aide d'une pointe appropriée, les trous préalablement tracés, fixer la bride de support moteur (4) à l'aide des quatre vis (non fournies) et visser à fond. Réinsérer le vérin dans la bride de support moteur (4), fixer la crémaillère à la bride avant (2). Déplacer le vérin le long de son propre axe pour pouvoir exercer une pression suffisante sur le joint de la menuiserie. Insérer les vis (7), puis les visser sans les serrer à fond. Connecter le vérin, en consultant les schémas électriques annexés et en vérifier le fonctionnement.
Ⓓ Den Antrieb von der Vorderanschlusskonsole (2) abmontieren und anschließend die Motorhaltekonsole (4) durch Lösen der Schrauben (7) vom Antrieb abnehmen. Mit einer geeigneten Bohrspitze die beiden vorher angezeichneten Bohrungen vornehmen. Die Motorhaltekonsole (4) mit vier Schrauben (nicht im Lieferumfang enthalten) befestigen und diese vollständig anziehen. Den Antrieb wieder in die Motorhaltekonsole (4) einsetzen und die Zahnstange an der Vorderanschlusskonsole (2) befestigen. Den Antrieb auf seiner Achse verschieben, um einen ausreichenden Druck auf die Fensterdichtungen ausüben zu können. Die Schrauben (7) einstecken und vollständig anschrauben. Den Antrieb unter Bezug auf die Schaltpläne in der Anlage anschließen und dessen Betrieb überprüfen.
Ⓔ Quiten el servomotor de la abrazadera de empalme delantero (2) y, luego, quiten la abrazadera de soporte motor (4) del servomotor aflojando los tornillos (7). Taladren con una broca adecuada los orificios trazados anteriormente, sujeten la abrazadera de soporte motor (4) con cuatro tornillos (no suministrados) y apriétenlos a fondo. Vuelvan a montar el servomotor en la abrazadera de soporte motor (4), sujeten la cremallera a la abrazadera delantera (2). Desplacen el servomotor a lo largo de su eje para poder ejercitar una presión suficiente en la guarnición del cerramiento. Introduzcan los tornillos (7) y enrósquenlos apretándolos a fondo. Conecten el servomotor sirviéndose de los esquemas eléctricos adjuntos y verifiquen que funciona correctamente.
Ⓟ Retirar o actuado da chapa de fixação frontal (2) e, depois, retirar a chapa de suporte do motor (4) do actuador, desapertando os parafusos (7). Furar com a broca adequada os furos previamente traçados, fixar a chapa de suporte do motor (4) com quatro parafusos (não fornecidos) e apertar a fundo. Introduzir novamente o actuador na chapa de suporte do motor (4), fixar a cremalheira na chapa frontal (2). Deslocar o actuador ao longo do seu eixo para poder exercer uma pressão suficiente na junta do caixilho. Introduzir os parafusos (7) e depois apertá-los a fundo. Ligar o actuador consultando os esquemas eléctricos em anexo e verificar o seu funcionamento.
Ⓗ Távolítsa el a működtető szerkezetet az elülső rögzítő konzolról (2) majd távolítsa el a motor tartó konzolt (4) a működtető szerkezetről a csavarok (7) kicsavarozásával. Megfelelő fúrófejjel fúrja ki az előzőleg felrajzolt lyukakat, és rögzítse a motor tartó konzolt (4) a négy csavarral (külön kell beszerezni), és húzza teljesen szorosra. Illessze vissza a működtető szerkezetet a motor tartó konzolba (4), rögzítse a fogaslécet az első konzolra (2). Mozdítsa el a működtető szerkezetet a tengelyének mentén, hogy elegendő nyomást tudjon gyakorolni az ablaktömítésre. Helyezze be a csavarokat (7), majd csavarozza őket be anélkül, hogy szorosra húzná. Csatlakoztassa a működtető szerkezetet a mellékelt kapcsolási rajzok segítségével, és ellenőrizze a működését.
ⓃⓁ Verwijder de actuator van de voorste bevestigingsbeugel (2) en verwijder vervolgens de steunbeugel van de motor (4) van de actuator door de schroeven (7) los te draaien. Boor de aangekruiste gaten met een geschikte boorpunt, bevestig de steunbeugel van de motor (4) met vier (niet bijgeleverde) schroeven en draai ze helemaal aan. Plaats de actuator weer in de steunbeugel van de motor (4), bevestig de tandstang aan de voorste beugel (2). Schuif de actuator langs zijn as om voldoende druk op de pakking van het raam uit te kunnen oefenen. Plaats de schroeven (7) en draai ze vervolgens helemaal aan. Sluit de actuator aan met behulp van de bijgevoegde schakelschema's en controleer of deze werkt.
ⓈⓁⓄ Odstranite regulacijski mehanizem iz opornika prednjega zaklepa (2), nato pa z mehanizma odstranite še nosilni opornik motorja (4), tako da odvijete vijake (7). Z ustreznim svedrom napravite prej označene luknje, pritrdite nosilni opornik za motor (4) s štirimi vijaki (niso priloženi) in jih privijačite do konca. Vstavite nazaj regulacijski mehanizem v nosilni opornik motorja (4), pritrdite nazobčano palico na prednji opornik (2). Pomaknite regulacijski mehanizem vzdolž njegove osi, da bo zadostno pritisnil na tesnilo okvira. Vstavite vijake (7) in jih privijačite do konca. Povežite mehanizem v električno omrežje s pomočjo priloženih električnih načrtov in preverite pravilno delovanje.
ⒸⓏ Sejměte výkonný mechanismus z předního držáku pro uchycení (2) a pak sejměte nosný rám motoru (4) z výkonného mechanismu povolením šroubů (7). Vhodným vrtákem vyvrtejte otvory, které jste si předem označili, připevněte nosný rám motoru (4) čtyřmi šrouby (nejsou ve vybavení) a dotáhněte je. Výkonný mechanismus opět umístěte do nosného rámu motoru (4), připevněte ozubenou tyč na přední držák (2). Přesuňte výkonný mechanismus podél své osy, abyste mohli vynaložit dostatečný tlak na těsnění uzávěry. Vložte šrouby (7) a pak je dotáhněte. Připojte výkonný mechanismus podle přiložených elektrických schémat a zkontrolujte jeho činnost.
ⒼⓇ Αφαιρέσατε τον εφαρμοστήρα από τον εμπρόσθιο βραχίονα στήριξης (2) και, στη συνέχεια, βγάλτε το βραχίονα στήριξης του κινητήρα (4) από τον εφαρμοστήρα χαλαρώνοντας τις βίδες (7). Τρυπήσατε με κατάλληλη μύτη τις οπές που ήδη πραγματοποιήσατε, στερεώσατε το βραχίονα στήριξης κινητήρα (4) με τέσσερις βίδες (δεν προμηθεύονται) και σφίξτε δυνατά. Βάλτε ξανά τον εφαρμοστήρα στο βραχίονα στήριξης κινητήρα (4), στερεώσατε τον οδοντωτό στον εμπρόσθιο βραχίονα (2). Μετακινήσατε τον εφαρμοστήρα κατά μήκος του άξονα του για να εξασκηθεί επαρκή πίεση στη τσιμούχα του κουφώματος. Εισάγετε τις βίδες (7) και στη συνέχεια βιδώνετε σφιχτά. Συνδέσατε τον εφαρμοστήρα με αναφορά στα συνημμένα σχέδια ηλεκτρικών και ελέγξτε τη λειτουργία.
ⓈⒶ انزع محرك التبديل من ركاب التثبيت الأمامي (2) و بعد ذلك انزع ركاب دعم المحرك (4) من محرك التبديل بفك المسامير (7). اثقب باستخدام رأس ثقب مناسبة لعمل الثقوب المحددة في السابق، ثبت ركاب دعم المحرك (4) بأربعة مسامير (غير مرفقين) و اربط بعمق. أعد إدخال محرك التبديل في ركاب دعم المحرك (4)، ثبت الترس المسنن في الركاب الأمامي (2). قم بتحريك محرك التبديل على طول محوره للتمكن من القيام بضغط كافي على السداد المطاطي لوحدة الإغلاق. أدخل المسامير (7) ثم اربطها بتثبيتها إلى النهاية. قم بتوصيل محرك التبديل باستخدام التصميمات الكهربائية المرفقة و تأكد من تشغيله.

Ⓘ MONTAGGIO DI PIÙ ATTUATORI CON BARRA DI COLLEGAMENTO ⒼⒷ ASSEMBLING TWO OR MORE ACTUATORS WITH THE CONNECTION BAR Ⓕ MONTAGE DE PLUSIEURS VÉRINS AVEC BARRE DE RACCORDEMENT Ⓓ MONTAGE MEHRERER ANTRIEB MIT ANSCHLUSSLEISTE Ⓔ MONTAJE DE VARIOS SERVOMOTORES CON BARRA DE CONEXIÓN Ⓟ MONTAGEM DE MAIS DE UM ACTUADOR COM BARRA DE LIGAÇÃO Ⓗ TÖBB MŰKÖDTETŐ SZERKEZET FELSZERELÉSE ÖSSZEKÖTŐ RÚDDAL ⓃⓁ MONTAGE VAN MEERDERE ACTUATOREN MET AANSLUITSTAAF ⓈⓁⓄ MONTAŽA VEČ REGULACIJSKIH MEHANIZMOV ZA ODPIRANJE OKEN S PREČNIM POVEZOVALNIM SISTEMOM ⒸⓏ MONTÁŽ VĚTŠÍHO POČTU VÝKONNÝCH MECHANISMŮ PROSTŘEDNICTVÍM SPOJOVACÍ TYČE ⒼⓇ ΕΓΚΑΤΆΣΤΑΣΗ ΠΕΡΙΣΣΟΤΕΡΩΝ ΕΦΑΡΜΟΣΤΗΡΩΝ ΜΕ ΣΥΝΔΕΤΙΚΉ ΡΆΒΔΟΣΥ' ⓈⒶ تركيب أكثر من محرك تبديل بقضيب التوصيل

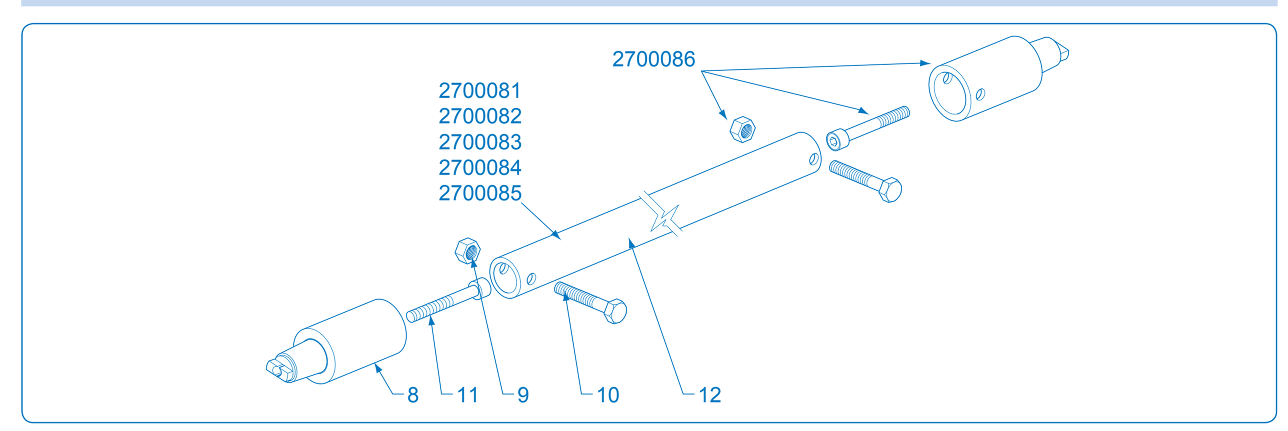

Gruppo barra di collegamento · Connection bar assembly · Groupe barre de raccordement · Gruppe Anschlussleiste · Grupo barra de conexión · Grupo da barra de ligação · Összekötő rúd egység · Groep aansluitstaaf · Prečni povezovalni sistem · Skupina spojovací tyče · Ομάδα συνδετικής ράβδου · مجموعة قضبان التوصيل

Codice • Code • Code • Code • Código • Código • Kód • Code • Šifra • Kód • Κωδικός • الكود	Lb	Int = Lb + 110
2700081	**890**	**1000**
2700082	**1140**	**1250**
2700083	**1390**	**1500**
2700084	**1640**	**1750**
2700085	**1890**	**2000**

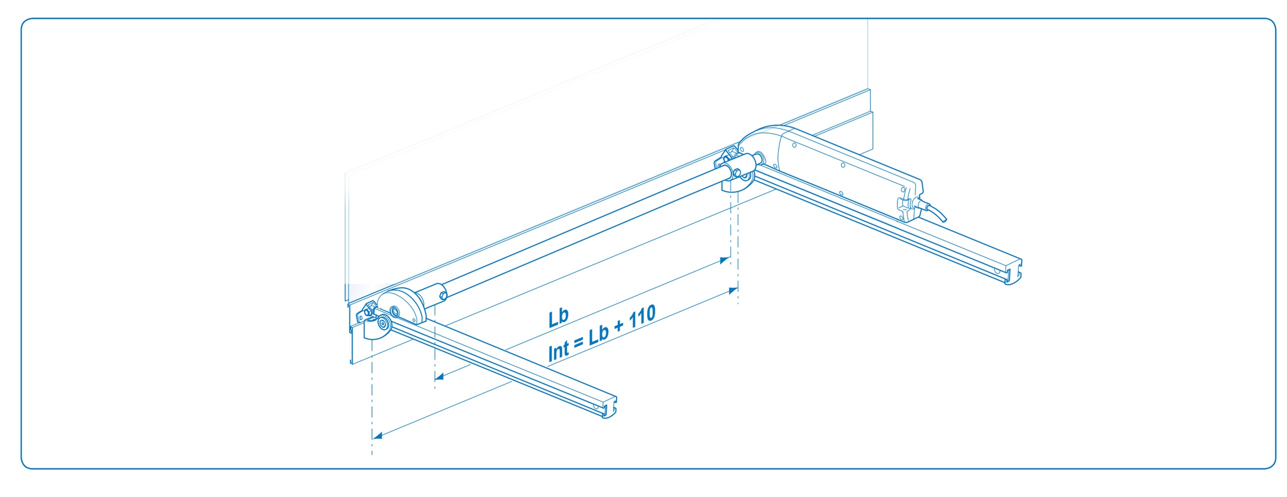

G Ⓘ Un attuatore può essere collegato in parallelo con un altro attuatore o con una cremagliera folle tramite una barra di collegamento.Lo schema descrive la disposizione di montaggio e le misure degli interassi a cui attenersi.
ⒼⒷ An actuator can be connected with another actuator or with an idle rack in parallel using a connection bar. The diagram describes the assembly layout and the measurements of the distances between centres to be followed.
Ⓕ Un vérin peut être connecté en parallèle à un autre vérin ou à une crémaillère folle au moyen d'une barre de raccordement.
Le schéma décrit la disposition de montage ainsi que les mesures des entraxes auxquelles se conformer.
Ⓓ Mit einer Anschlussleiste besteht die Möglichkeit des Parallelanschlusses eines Antriebs mit einem anderen Antrieb oder mit einer Los-Zahnstange. Im Schema werden die Montageanordnung und die zu beachtenden Maße des Achsenabstands beschrieben.
Ⓔ Un servomotor puede conectarse en paralelo con otro servomotor o con una cremallera loca mediante una barra de conexión. El esquema describe la disposición de montaje y las medidas de las distancias entre ejes a las que atenerse.
Ⓟ Um actuador pode ser ligado em paralelo com outro actuador ou com uma cremalheira livre através de uma barra de ligação. O esquema descreve a disposição de montagem e as medidas dos inter-eixos a respeitar.
Ⓗ Egy működtető szerkezet párhozamosan össze lehet kötni egy másik működtető szerkezettel vagy egy szabadon mozgó fogasléccel egy összekötő rúd segítségével. A rajz leírja a szerelési útmutatót és a betartandó tengelytávolságokat.
ⓃⓁ Een actuator kan parallel op een andere actuator worden aangesloten of met een niet-aangedreven tandstang met behulp van een aansluitstaaf. Het schema beschrijft de montage en de maten van de asafstand waaraan u zich dient te houden.
ⓈⓁⓄ Regulacijski mehanizem je lahko vzporedno povezan z drugim tovrstnim mehanizmom ali s prosto tekočo nazobčano palico prek povezovalne prečke. Navodila opisujejo način montaže in medosne razdalje med nazobčanima palicama, ki jih je treba upoštevati.
ⒸⓏ Jeden výkonný mechanismus může být zapojen paralelně s jiným výkonným mechanismem nebo s volnou ozubenou tyčí prostřednictvím spojovací tyče. Schéma popisuje uspořádání při montáži a velikosti osových roztečí, které je třeba dodržet.
ⒼⓇ Ένας εφαρμοστήρας μπορεί και συνδέεται παράλληλα με άλλο εφαρμοστήρα ή με οδοντωτό στον αέρα μέσω συνδετικής ράβδου. Το σχέδιο περιγράφει τη διάταξη της εγκατάστασης και τις διαστάσεις των διαξόνιων στα οποία πρέπει να γίνει αναφορά.
ⓈⒶ يمكن توصيل محرك التبديل بالتوازي مع محرك تبديل آخر أو مع ترس مسنن يدور على الفارغ بواسطة قضيب توصيل. يشرح التصميم عملية التركيب و أبعاد المحاور الداخلية التي يجب إتباعها.

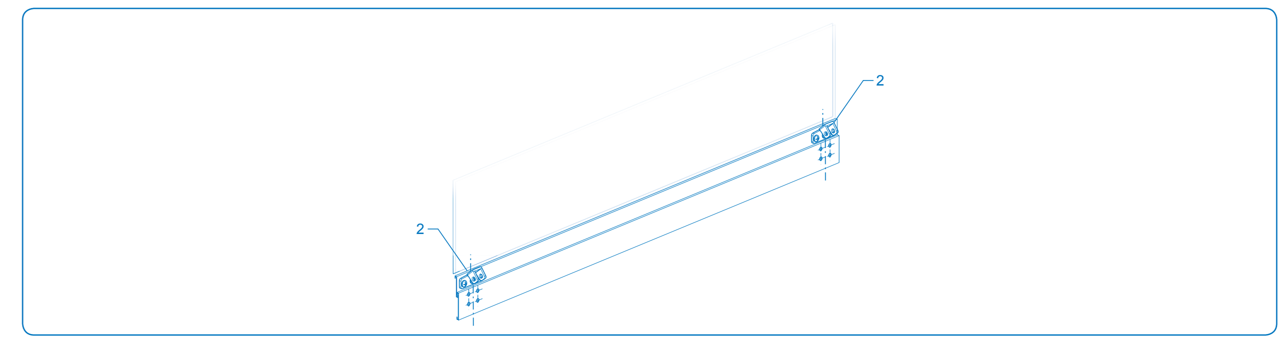

H Ⓘ Tracciare sul serramento e sul telaio l'interasse di montaggio dei due attuatori. Fissare le staffe attacco anteriore (2) al serramento e serrare a fondo le viti (non in dotazione). Effettuare il montaggio degli attuatori seguendo le procedure già illustrate nei punti: D, E e F.
ⒼⒷ Mark the assembly distance between centres of the two actuators on the window and frame. Fix front brackets (2) to the window and tighten the screws (not supplied) completely. Assemble the actuators following the procedures previously explained in points: D, E and F.
Ⓕ Tracer sur la menuiserie et sur le châssis l'entraxe de montage des deux vérins. Fixer la bride de raccordement avant (2) à la menuiserie et serrer à fond les vis (non fournies). Monter les vérins, en suivant les procédures déjà mentionnées aux points : D, E et F.
Ⓓ Auf dem Fenster und auf dem Rahmen den Achsenabstand der Montage der beiden Antriebe anzeichnen. Die Vorderanschlusskonsolen (2) am Fenster anbringen, und die Schrauben (nicht im Lieferumfang enthalten) fest anziehen. Die Montage der Antriebe vornehmen. Dabei auf die bereits in den Punkten D, E und F erläuterten Vorgehensweisen Bezug nehmen.
Ⓔ Tracen en el cerramiento y en el bastidor la distancia entre ejes de montaje de los dos servomotores. Sujeten las abrazaderas de empalme delantero (2) al cerramiento y aprieten a fondo los tornillos (no suministrados). Efectúen el montaje de los servomotores siguiendo el procedimiento que se ilustra en los puntos D, E y F.
Ⓟ Traçar no caixilho e no quadro o inter-eixo de montagem dos dois actuadores. Fixar as chapas de fixação frontal (2) no caixilho e apertar a fundo os parafusos (não fornecidos). Efectuar a montagem dos dois actuadores seguindo as operações já ilustradas nos pontos: D, E e F.
Ⓗ Rajzolja fel a nyílászáróra és a keretre a két működtető szerkezet felszerelési tengelytávolságát. Rögzítse az elülső rögzítő konzolokat (2) a nyílászáróhoz, úgy, hogy a csavarokat (külön kell beszerezni) teljesen szorosra húzza. Végezze el a működtető szerkezetek felszerelését: a C, D és F pontokban már elmagyarázott eljárás szerint.
ⓃⓁ Kruis op het raam en het kozijn de asafstand aan voor de montage van de twee actuatoren. Bevestig de voorste bevestigingsbeugels (2) aan het raam en draai de (niet bijgeleverde) schroeven helemaal aan. Monteer de actuatoren volgens de procedures die al beschreven zijn onder de punten: D, E en F.
ⓈⓁⓄ Začrtajte na okenski okvir in na podboj medosno razdaljo za montažo dveh regulacijskih mehanizmov. Pritrdite prednje nosilce zaklepa (2) na okenski okvir in jih privijačite do konca (vijaki niso priloženi). Montirajte regulacijska mehanizma ob upoštevanju postopkov, ki so bili opisani v točkah: D, E in F.
ⒸⓏ Vyznačte na uzávěru a na rám osovou rozteč pro montáž dvou výkonných mechanismů. Připevněte držáky předního uchycení (2) na uzávěru a dotáhněte šrouby (nejsou ve vybavení). Proveďte montáž výkonných mechanismů podle postupu uvedeného v bodech: D, E a F.
ⒼⓇ Χαράξτε στο κούφωμα και στο πλαίσιο το διαξόνιο εγκατάστασης των δύο εφαρμοστήρων. Στερεώσετε τους εμπρόσθιους βραχίονες στήριξης (2) στο κούφωμα και σφίξτε βαθιά τις βίδες (δεν προμηθεύονται). Εκτελέσατε την εγκατάσταση των εφαρμοστήρων σύμφωνα με τις ήδη αναφερόμενες διαδικασίες στα σημεία: D, E και F.
ⓈⒶ تتبع على وحدة الإغلاق و على الهيكل المحور الداخلي لتركيب محركي التبديل. ثبت ركاب التثبيت الأمامي (2) في وحدة الإغلاق و اربط المسامير إلى النهاية (غير مرفقة). قم بتركيب محركات التبديل بإتباع العمليات الموضحة في السابق في النقاط: D، E و F.

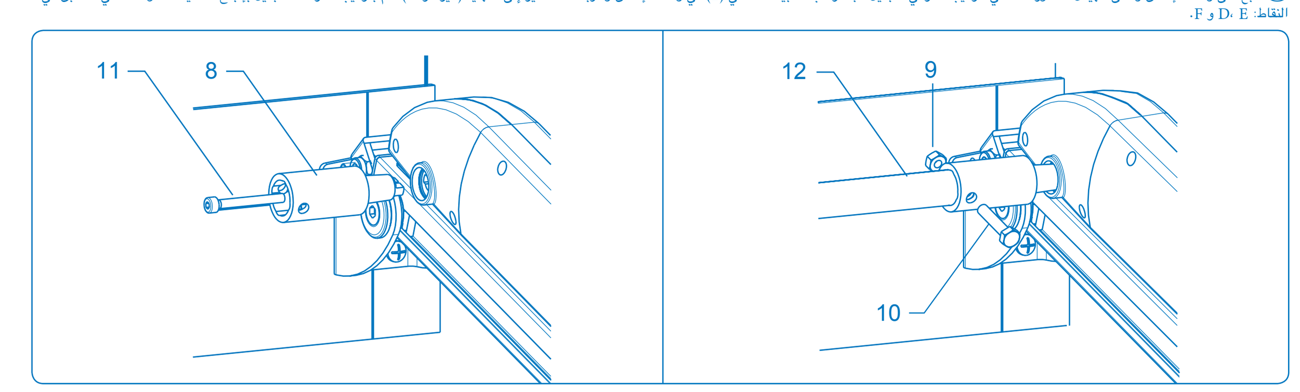

I Ⓘ Procedere al montaggio della barra di collegamento effettuando le seguenti operazioni: estrarre i tappi laterali dagli attuatori, montare i semigiunti (8) nell'apposita sede e bloccarli con le viti (11) serrando con una coppia di 5 Nm ± 0,5 Nm, inserire la barra (12) all'interno dei semigiunti e le viti (10) attraverso i fori dei semigiunti e quelli della barra. Serrare i dadi (9) con una coppia di 6 Nm ± 0,5 Nm.
ⒼⒷ Continue with assembling the connection bar following these operations: remove the side plugs from the actuators, mount the half-couplings (8) In their seat and lock them with screws (11) by tightening with a 5 Nm ± 0.5 Nm torque. Put the bar (12) Inside the half-couplings and Insert the screws (10) through the holes of the half-couplings and those of the bar. Tighten the nuts (9) with a 6 Nm ± 0.5 Nm torque.
Ⓕ Monter la barre de raccordement, en agissant comme suit : retirer les bouchons latéraux des vérins, monter les demi-joints (8) dans le logement approprié et les bloquer à l'aide des vis (11), en serrant à l'aide d'un couple de 5 Nm ± 0,5 Nm, insérer la barre (12) à l'intérieur des demi-joints et les vis (10), à travers les trous des demi-joints et ceux de la barre. Serrer les écrous (9) à l'aide d'un couple de 6 Nm ± 0,5 Nm.
Ⓓ Die Montage der Anschlussleiste vornehmen und dabei folgendermaßen vorgehen: Die seitlichen Verschlüsse der Antriebe abnehmen, die Halbkupplungen (8) in der entsprechenden Aufnahme montieren und mit den Schrauben (11) mit einem Anzugsmoment von 5N/m±0,5N/m befestigen. Dann die Leiste (12) in die Halbkupplungen einsetzen. Die Schrauben (10) über die Öffnungen der Halbkupplungen und die Öffnungen der Leiste einstecken. Den Muttern (9) mit einem Anzugsmoment von 6 Nm ± 0,5 Nm anziehen.
Ⓔ Monten la barra de conexión efectuando las siguientes operaciones: extraigan los tapones laterales de los servomotores, monten las semi-juntas (8) en su alojamiento correspondiente y bloquéenlas con los tornillos (11) apretando con un par de 5 Nm ± 0,5 Nm, introduzcan la barra (12) dentro de las semi-juntas y los tornillos (10) por los orificios de las semi-juntas y los presentes en la barra. Aprieten las tuercas (9) con un par de 6 Nm ± 0,5 Nm.
Ⓟ Montar a barra de ligação, efectuando as seguintes operações: extrair os tampões laterais dos actuadores, montar as semi-juntas (8) no respectivo lugar e apertá-las com os parafusos (11) com uma força de 5 Nm ± 0,5 Nm, introduzir a barra (12) dentro das semi-juntas e os parafusos (10) através dos furos das semi-juntas e dos furos da barra. Apertar as porcas (9) com uma força de 6 Nm ± 0,5 Nm.
Ⓗ Kezdje el az összekötő rúd felszerelését a következő műveletek végrehajtásával: vegye ki az oldalsó dugókat a működtető szerkezetekből, szerelje fel a csatlakozókat (8) a megfelelő helyre, és rögzítse őket a csavarokkal (11), és húzza szorosra 5N/m±0,5N/m erővel, illessze be a rudat (12) a csatlakozók belsejébe, és a csavarokat (10) a csatlakozók és a rúd furatain keresztül. Húzza szorosra az anyákat (9) 6 Nm ± 0,5 Nm nyomatékkal.
ⓃⓁ Monteer de aansluitstaaf als volgt: haal de doppen uit de zijkanten van de actuatoren, monteer de halve koppelingen (8) in hun behuizing en haal de schroeven (11) aan met een koppel van 5 Nm ± 0,5 Nm, plaats de staaf (12) in de halve koppelingen en zet de schroeven (10) in de gaten van de halve koppelingen en in die van de staaf. Draai de moeren (9) aan met een koppel van 6 Nm ± 0,5 Nm.
ⓈⓁⓄ Nadaljujte z montažo povezovalne prečke, in sicer na naslednji način: izvlecite stranske čepe na regulacijskih mehanizmih, montirajte spojne elemente (8) v ustrezno ležišče in jih pritrdite z vijaki (11), tako da jih privijačite z navorom 5Nm ± 0,5 Nm, vstavite prečnico (12) v spojne elemente ter vijake (10) skozi luknje na spojnih elementih in na prečnici. Privijte matice (9) z navorom 6 Nm ± 0,5 Nm.
ⒸⓏ Proveďte montáž spojovací tyče podle následujícího postupu: vytáhněte boční zátky z výkonných mechanismů, polospojky (8) namontujte do příslušného uložení a připevněte je šrouby (11), utáhněte je na záběrný moment 5 Nm ± 0,5 Nm, zasuňte ozubenou tyč (12) do polospojek a do otvorů na polospojkách a na tyči vložte šrouby (10). Utáhněte matky (9) na záběrný moment 6 Nm ± 0,5 Nm.
ⒼⓇ Προβείτε στην εγκατάσταση της συνδετικής ράβδου εκτελώντας τις παρακάτω ενέργειες: τραβήξτε τα πλάγια πώματα από τους εφαρμοστήρες, εγκαταστήσατε τους ημισυνδέσμους (8) στην ειδική θέση, μπλοκάρετε με τις βίδες (11) και σφίξτε με ζεύξη 5 Nm ± 0,5 Nm, εισάγετε τη ράβδο (12) εντός των ημισυνδέσμων και τις βίδες (10) μέσω των οπών των ημισυνδέσμων και εκείνων της ράβδου. Σφίξτε τα παξιμάδια (9) με ζεύξη 6 Nm ± 0,5 Nm.
ⓈⒶ ابدأ في تركيب قضيب التوصيل بتنفيذ العمليات التالية: اخرج السدادات الجانبية من محركات التبديل، قم بتركيب أنصاف الوصلات (8) في المكان الخاص و ثبتها بالمسامير (11) بالإغلاق بقوة قدرها 5 Nm ± 0.5 Nm، أدخل القضيب (12) في أنصاف الوصلات و المسامير (10) من خلال ثقوب أنصاف الوصلات و ثقوب القضيب. اربط الصواميل (9) بقوة قدرها 6 Nm ± 0.5 Nm

Ⓘ MONTAGGIO SU FINESTRE A LAMELLE E PALE FRANGISOLE ⒼⒷ FITTING LOUVRE WINDOWS AND SUN BLINDS Ⓕ MONTAGE SUR FENETRES A LAMELLES ET AUBES BRISE-SOLEIL Ⓓ MONTAGE AUF LAMELLENFENSTERN ODER SONNENSCHUTZLAMELLEN Ⓔ MONTAJE EN VENTANAS DE LÁMINAS Y TABLILLAS DE VISERA Ⓟ MONTAGEM EM JANELAS A LAMELAS E PÁS QUEBRA-SOL Ⓗ LAMELLÁS ABLAKRA ÉS LAMELLÁS ÁRNYÉKOLÓRA TÖRTÉNŐ FELSZERELÉS LEÍRÁSA ⓃⓁ MONTAGE OP LOUVRERAMEN EN ZONNEBLINDEN ⓈⓁⓄ MONTAŽA NA LAMELNA OKNA IN LAMELNA SENČILA ⒸⓏ MONTÁŽ NA OKNA S LAMELOVÝMI A LIŠTOVÝMI PROTISLUNEČNÍMI CLONAMI ⒼⓇ ΕΓΚΑΤΑΣΤΑΣΗ ΣΕ ΠΑΡΑΘΥΡΑ ΜΕ ΕΛΑΣΜΑΤΑ ΚΑΙ ΗΛΙΑΚΑ ΠΤΕΡΥΓΙΑ ⓈⒶ التركيب على النوافذ ذات الصفائح و أسطح الوقاية من الشمس

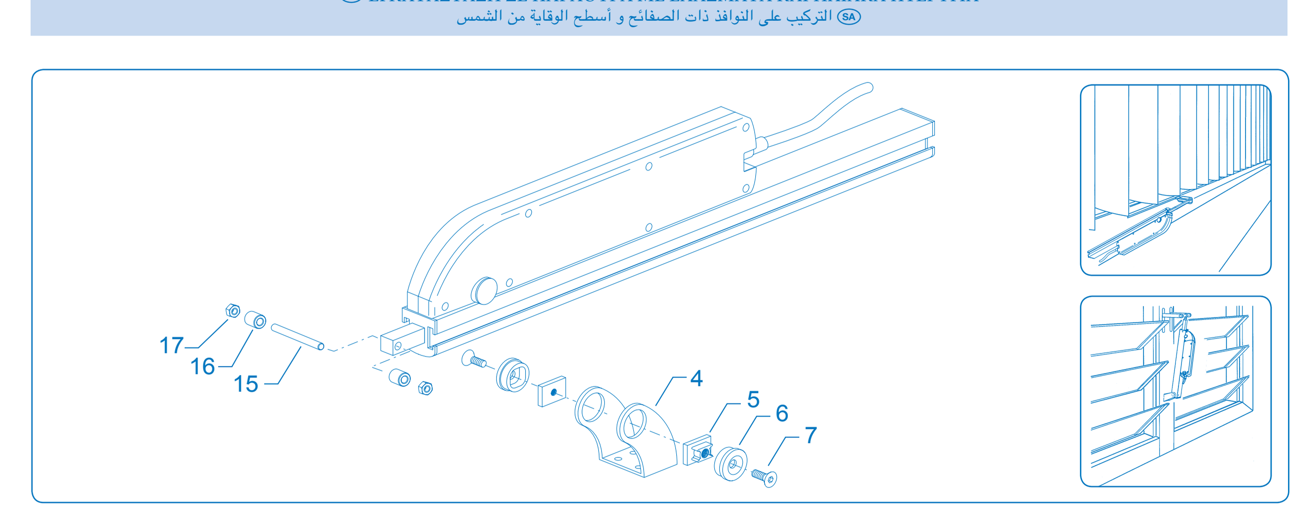

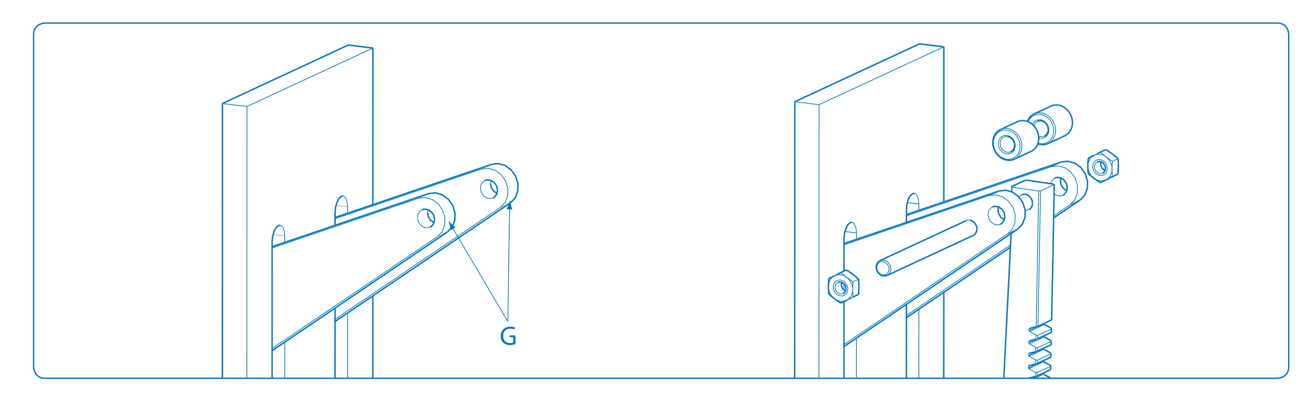

L Ⓘ Collegare l'attuatore all'alimentazione e azionarlo facendo fuoriuscire completamente la cremagliera. Portare le lamelle del serramento o i frangisole in posizione di chiusura agendo manualmente sui bracci "G". Portare la cremagliera al centro dei due bracci "G", inserire il perno (15) e bloccarlo con i dadi (17). Si consiglia di montare tra la cremagliera e i bracci "G" del serramento dei distanziali (16) di lunghezza appropriata per garantire l'allineamento dell'attuatore. Il perno, i dadi e i distanziali non sono forniti in dotazione.
ⒼⒷ Connect the actuator to the power supply and switch It on so that the rack comes out all the way. Close the window slats or sun blinds by adjusting arms "G" manually. Take the rack to the centre of the two arms "G", insert pin (15) and lock it with nuts (17). Spacers (16) of an appropriate length to ensure the correct alignment of the actuator should be fitted between the rack and arms «G». The pin, nuts and spacers are not supplied.
Ⓕ Connecter le vérin à l'alimentation et l'actionner en faisant sortir complètement la crémaillère. Mettre les lamelles de la menuiserie ou les brise-soleil sur la position de fermeture, en agissant manuellement sur les bras "G". Mettre la crémaillère au centre des deux bras «G», insérer le goujon (15) et le bloquer à l'aide des écrous (17). Nous conseillons de monter entre la crémaillère et les bras «G» de la menuiserie des entretoises (16), d'une longueur appropriée, en vue d'assurer l'alignement du vérin. Le goujon, les écrous et les entretoises ne sont pas fournis.
Ⓓ Den Antrieb an die Stromversorgung anschließen und einschalten, um die Zahnstange vollständig ausfahren zu lassen. Die Lamellen des Fensters/die Sonnenschutzlamellen in die Schließstellung fahren, indem die Arme "G" manuell betätigt werden. Die Zahnstange in die Mitte der beiden Arme "G" führen, den Bolzen (15) einschieben und mit den Muttern (17) blockieren. Es wird empfohlen, zwischen der Zahnstange und den Armen "G" des Fensters entsprechende Abstandhalter (16) mit einer geeigneten Länge einzusetzen, damit die Fluchtung des Antriebs gewährleistet wird. Der Bolzen, die Muttern und die Abstandhalter sind nicht im Lieferumfang enthalten.
Ⓔ Conecten el servomotor a la alimentación y acciónenlo de manera que salga completamente la cremallera. Coloquen las láminas del cerramiento o las viseras en posición de cierre maniobrando manualmente los brazos "G". Coloquen la cremallera en el centro de los dos brazos "G", introduzcan el perno (15) y bloquéenlo con las tuercas (17). Les aconsejamos que monten, entre la cremallera y los brazos "G" del cerramiento, unos separadores (16) con una longitud adecuada para garantizar la alineación del servomotor. El perno, las tuercas y los separadores no se suministran con el equipamiento base.
Ⓟ Ligar o actuador à alimentação eléctrica e accioná-lo fazendo sair completamente a cremalheira. Levar as lamelas da janela ou os quebra-sol para a posição de fechados actuando manualmente nos braços "G". Levar a cremalheira ao centro dos dois braços "G", introduzir o perno (15) e apertá-lo com as porcas (17). Aconselha-se a montagem entre a cremalheira e os braços "G" do caixilho de uns espaçadores (16) de comprimento adequado para garantir o alinhamento do actuador. O perno, as porcas e os espaçadores não são fornecidos.
Ⓗ Csatlakoztassa a működtető szerkezetet az elektromos táplálásra, és hozza működésbe, amíg a fogasléc teljesen kijön. Állítsa az ablak lamelláit vagy a lamellás árnyékolót zárt helyzetbe úgy, hogy kézzel beállítja a «G» karokat. Állítsa a fogaslécet a két «G» kar közepére, illessze be a csapot (15), és rögzítse az anyákkal (17). Tanácsoljuk, szereljen a fogasléc és az ablak «G» karjai közé megfelelő hosszúságú távolságtartókat (16), hogy biztosítsa a működtető szerkezet egyenesbe állítását. A csapot, az anyákat és a távolságtartókat külön kell beszerezni.
ⓃⓁ Sluit de actuator op het elektriciteitnet aan, schakel hem in en laat de tandstang volledig naar buiten komen. Sluit de lamellen van het raam of de zonneblinden van het raam door de armen 'G' met de hand te verstellen. Breng de tandstang in het midden van de twee armen 'G', plaats de pin (15) en blokkeer hem met de moeren (17). Het is raadzaam om afstandhouders (16) met een geschikte lengte tussen de tandstang en de armen 'G' van het raam te plaatsen om de uitlijning van de actuator te garanderen. De pen, moeren en afstandhouders zijn niet bijgeleverd.
ⓈⓁⓄ Priključite regulacijski mehanizem na električno napajanje in ga vključite, dokler ne bo nazobčana palica povsem zunaj. Pomaknite okenske lamele ali lamele senčil v zaprt položaj, tako da ročno premaknete ročice "G". Postavite nazobčano palico med obe ročici "G", vstavite zatič (15) in ga pritrdite z maticami (17). Priporočamo, da med nazobčano palico in ročici "G" montirate distančnike (16) ustrezne dolžine, s katerimi boste zagotovili natančno poravnanost regulacijskega mehanizma. Zatič, matice in distančniki niso priloženi v garnituri opreme.
ⒸⓏ Připojte výkonný mechanismus na napájení a uveďte ho do pohybu tak, aby se ozubená tyč dostala zcela ven. Ručně nastavte lamely uzávěry nebo sluneční clony do uzavřené polohy pomocí ramen "G". Ozubenou tyč nastavte na střed dvou ramen "G", zasuňte čep (15) a utáhněte ho pomocí matek (17). Doporučujeme, abyste namontovali mezi ozubenou tyč a ramena "G" uzávěry distanční podložky (16) o takové délce, která zaručí vyrovnanost výkonného mechanismu. Čep, matky a distanční podložky nejsou součástí vybavení.
ⒼⓇ Συνδέσατε τον εφαρμοστήρα στη τροφοδοσία και ενεργοποιήσατε με την έξοδο του ολόκληρου οδοντωτού. Φέρατε τα ελάσματα του κουφώματος ή τα ηλιακά πτερύγια σε θέση κλειστή προβαίνοντας χειροναντικά με τους βραχίονες "G". Φέρατε τον οδοντωτό στο κέντρο των δύο βραχιόνων "G", εισάγετε το κοχλία (15) και μπλοκάρετε με τα παξιμάδια (17). Συστήνεται η εγκατάσταση μεταξύ οδοντωτού και βραχιόνων "G" του κουφώματος των διαχωριστήρων (16) κατάλληλου μήκους για να εγγυηθεί η ευθυγράμμιση του εφαρμοστήρα. Ο κοχλίας, τα παξιμάδια και οι διαχωριστήρες δεν προμηθεύονται.
ⓈⒶ قم بتوصيل محرك التبديل في شبكة التغذية و قم بتشغيله بإخراج الترس المسنن بالكامل. اضبط صفائح وحدة الإغلاق أو أسطح الوقاية من الشمس في وضع الإغلاق بالتحريك اليدوي للأذرع "G" . اضبط الترس المسنن في وسط الذراعين "G"، أدخل المحور (15) و ثبته بالصواميل (17). ننصحك بتركيب وحدات للمباعدة (16) بين الترس المسنن و الأذرع "G" الخاصة بوحدة الإغلاق على أن يكون طولها مناسباً لضمان اصطفاف محرك التبديل. المحور، الصواميل و وحدات المباعدة غير مرفقة.

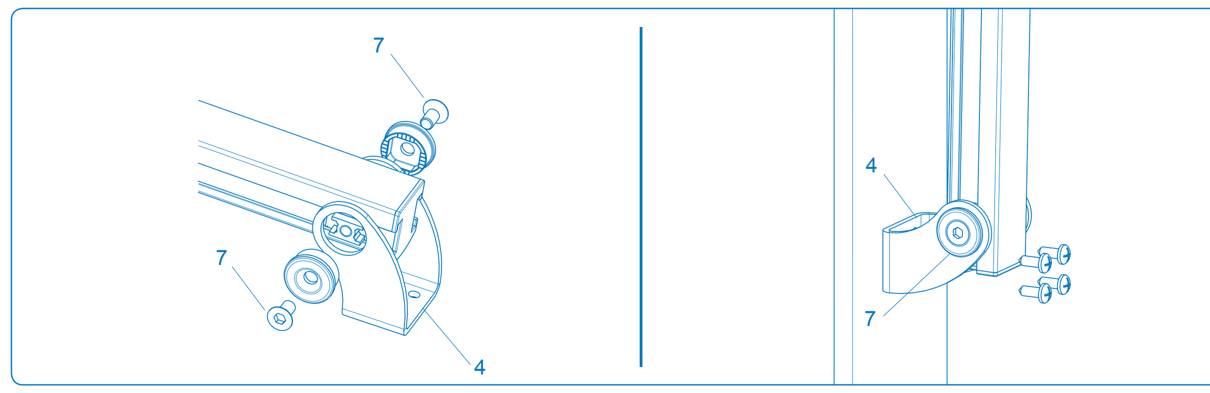

M (I) Montare la staffa supporto motore come descritto nella fase D e spostarla nella parte posteriore della cremagliera. Mantenendo le lamelle chiuse, posizionare la staffa contro la parete verticale del serramento. Tracciare i fori di fissaggio, usando come riferimento la staffa supporto motore (4). Smontare l'attuatore, fissare la staffa supporto motore (4) serrando le viti (non in dotazione) a fondo, rimontare l'attuatore sulla staffa serrando le viti (7) a fondo. Collegare l'attuatore servendosi degli schemi elettrici allegati e verificarne il funzionamento.
(GB) Install the motor bracket as described In phase D and move It to the rear of the rack. Keep slats closed and place the bracket against the vertical wall of the window. Mark the fixing holes using the motor bracket (4) as reference. Disassemble the actuator, secure the motor bracket (4) by tightening the screws (not supplied) completely, and reassemble the actuator on the bracket tightening the screws (7) completely. Connect the actuator referring to the attached wiring diagrams and check its operation.
(F) Monter la bride de support du moteur suivant la description à la phase D et la déplacer du côté arrière de la crémaillère. Tout en maintenant les lamelles fermées, positionner la bride contre la paroi verticale de la menuiserie. Tracer les trous de fixation, en se référant à la bride de support moteur (4). Démonter le vérin, fixer la bride de support moteur (4), en serrant les vis (non fournies) à fond, remonter le vérin sur la bride, en serrant les vis (7) à fond. En consultant les schémas électriques annexés, connecter le vérin et en vérifier le fonctionnement.
(D) Die Motorhaltekonsole montieren, wie in Phase D beschrieben und in den vorderen Bereich der Zahnstange schieben. Die Lamellen geschlossen halten und die Konsole gegen die vertikale Wand des Fensters schieben. Unter Bezugnahme auf die Motorhaltekonsole (4) die Befestigungsbohrungen anzeichnen. Den Antrieb abnehmen, die Motorhaltekonsole (4) befestigen, indem die Schrauben (nicht im Lieferumfang enthalten) vollständig angezogen werden. Dann den Antrieb wieder auf der Konsole montieren, indem die Schrauben (7) vollständig angezogen werden. Den Antrieb unter Bezug auf die Schaltpläne in der Anlage anschließen und dessen Betrieb überprüfen.
(E) Monten la abrazadera de soporte motor como se describe en la fase D y desplácenla hasta la parte trasera de la cremallera. Manteniendo las láminas cerradas, coloquen la abrazadera contra la pared vertical del cerramiento. Tracen los orificios de fijación, usando como referencia la abrazadera de soporte motor (4). Desmonten el servomotor, sujeten la abrazadera de soporte motor (4) apretando los tornillos (no suministrados) a fondo, vuelvan a montar el servomotor en la abrazadera apretando los tornillos (7) a fondo. Conecten el servomotor sirviéndose de los esquemas eléctricos adjuntos y verifiquen que funciona correctamente.
(P) Montar a chapa de suporte do motor como descrito na fase D e deslocá-la para a parte frontal da cremalheira. Mantendo as lamelas fechadas, colocar a chapa contra a parede vertical do caixilho. Traçar os furos de fixação, usando como referência a chapa de suporte do motor (4).
Desmontar o actuador, fixar a chapa de suporte do motor (4) apertando os parafusos (não fornecidos) a fundo, montar novamente o actuador na chapa apertando os parafusos (7) a fundo. Ligar o actuador consultando os equemas eléctricos anexos e verificar o seu funcionamento.
(H) Szerelje fel a D. szakaszban leírt módon a motor tartó konzolt, és mozdítsa el a fogasléc hátsó része felé. A lamellákat zárva tartva helyezze a konzolt a nyílászáró függőleges falára. Rajzolja fel a rögzítési lyukakat a motor tartó konzolt (4) használva viszonyítási pontként.
Szerelje le a működtető szerkezetet, rögzítse a motor tartó konzolt (4), és húzza szorosra a csavarokat (külön kell beszerezni), szerelje vissza a működtető szerkezetet és húzza szorosra a csavarokat (7). Csatlakoztassa a működtető szerkezetet a mellékelt kapcsolási rajzok segítségével, és ellenőrizze a működését.
(NL) Monteer de steunbeugel van de motor zoals in fase D is beschreven en verplaats hem naar de achterkant van de tandstang. Houd de lamellen gesloten en plaats de beugel tegen de verticale wand van het raam. Kruis de bevestigingsgaten aan en gebruik daarbij de steunbeugel van de motor (4) als referentie. Demonteer de actuator, bevestig de steunbeugel van de motor (4) door de (niet-bijgeleverde) schroeven helemaal aan te draaien, monteer de actuator weer op de beugel door de schroeven (7) helemaal aan te halen. Sluit de actuator aan met behulp van de bijgevoegde schakelschema's en controleer of hij werkt.
(SLO) Montirajte opornik nosilca motorja, kot je opisano v fazi D, in ga pomaknite proti zadnjemu delu nazobčane palice. Z lamelami v zaprtem položaju postavite opornik ob navpični podboj okvira. Označite točke za pritrdilne luknje, pri čemer si pomagajte z opornikom nosilca motorja (4). Odstranite regulacijski mehanizem, pritrdite opornik nosilca motorja (4), tako da do konca privijačite vijake (niso priloženi), montirajte nazaj regulacijski mehanizem na opornik in vijake (7) privijačite do konca. Povežite regulacijski mehanizem v električno omrežje s pomočjo priloženih električnih načrtov in preverite pravilno delovanje.
(CZ) Namontujte nosný rám motoru, jak je popsáno ve fázi D a přesuňte ho na zadní část ozubené tyče. Nechte lamely uzavřené a držák nastavte proti svislé stěně uzávěry. Označte upevňovací otvory podle nosného rámu motoru (4). Odmontujte výkonný mechanismus, připevněte nosný rám motoru (4) dotažením šroubů (nejsou ve vybavení), opět namontujte výkonný mechanismus na držák a utáhněte šrouby (7). Připojte výkonný mechanismus podle přiložených elektrických schémat a zkontrolujte jeho činnost.
(GR) Εγκαταστήσατε το βραχίονα στήριξης κινητήρα σύμφωνα με τη περιγραφή της φάσης D και μετακινήσατε στο οπίσθιο μέρος του οδοντωτού. Κρατώντας κλειστά τα ελάσματα, τοποθετήσατε το βραχίονα κόντρα στο κάθετο τοίχωμα του κουφώματος. Χαράξτε τις οπές στερέωσης, χρησιμοποιώντας ως αναφορά το βραχίονα στήριξης κινητήρα (4). Βγάλτε τον εφαρμοστήρα, στερεώσατε το βραχίονα στήριξης κινητήρα (4) με βαθιά σύσφιξη των βιδών (δεν προμηθεύονται), τοποθετήσατε ξανά τον εφαρμοστήρα στο βραχίονα με βαθύ σφίξιμο των βιδών (7). Συνδέσατε τον εφαρμοστήρα με αναφορά στα συνημμένα σχέδια ηλεκτρικών και ελέγξτε τη λειτουργία.
(SA) قم بتركيب ركاب دعم المحرك كما هو موصوف في المرحلة D و حركه في الجزء الخلفي من الترس المسنن. بالحفاظ على الصفائح مغلقة، ضع الركاب في مواجهة الجدران الرأسي لوحدة الإغلاق. تتبع ثقوب التثبيت، بالرجوع إلى ركاب دعم المحرك (4). فك محرك التبديل، ثبت ركاب دعم المحرك (4) بربط المسامير (غير مرفقة) إلى النهاية، أعد تركيب محرك التبديل على الركاب بربط المسامير (7) إلى النهاية. قم بتوصيل محرك التنفيذ بالاستعانة بالتصميمات الكهربائية المرفقة و تأكد من تشغيله.

(I) FUNZIONAMENTO DELL'ATTUATORE (GB) ACTUATOR OPERATION (F) FONCTIONNEMENT DU VERIN (D) BETRIEB DES ANTRIEBS (E) FUNCIONAMIENTO DEL SERVOMOTOR (P) FUNCIONAMENTO DO ACTUADOR (H) A MŰKÖDTETŐ SZERKEZET MŰKÖDÉSE (NL) WERKING VAN DE ACTUATOR (SLO) DELOVANJE AKTUATORJA (CZ) FUNGOVÁNÍ OVLÁDAČE (GR) ΛΕΙΤΟΥΡΓΙΑ ΤΟΥ ΕΦΑΡΜΟΣΤΗΡΑ (SA) تشغيل محرك التبديل

(I) L'attuatore funziona per contrasto sul fine corsa di apertura e chiusura arrestandosi automaticamente. Si consiglia di raggiungere sempre le posizioni di fine corsa per completare l'auto apprendimento della corsa e della segnalazione. Nel caso in cui venga tolta alimentazione all'attuatore prima che questo abbia effettuato una corsa di almeno 2,5 cm, il motore non accetta un comando di manovra in senso contrario. Dopo che l'attuatore ha effettuato una corsa di almeno 2,5 cm, in caso di arresto dovuto al raggiungimento di un ostacolo, il motore non accetta un comando nello stesso senso di manovra. L'attuatore non deve essere installato per funzionare con corse inferiori a 6 cm.
(GB) The actuator works by contrast on the opening and closing limit switch, stopping automatically. Always go to the end of stroke positions in order to complete self-learning of the stroke and indication. In the case power is cut off from the actuator before it has completed a stroke of at least 2.5 cm, the motor does not accept a command to operate in the opposite direction. After the actuator has completed a stroke of at least 2.5 cm, the motor does not accept a command in the same direction of operation if the stop is due to an obstacle in the way. The actuator must not be installed to run with strokes shorter than 6 cm.
(F) Le vérin fonctionne par butée sur la fin de course d' ouverture et fermeture, en s'arrêtant automatiquement. Il est conseillé de toujours arriver aux positions de fin de course pour achever l' auto apprentissage de la course et de la signalisation. Au cas où l'alimentation au vérin serait coupée, avant que celui-ci n'ait effectué une course d'au moins 2,5 cm, le moteur n'accepte pas la commande de manœuvre dans le sens contraire. Après que le vérin a exécuté une course d'au moins 2,5 cm, en cas d'arrêt par suite d'un obstacle, le moteur n'accepte pas la commande dans le même sens de manœuvre. Le vérin ne doit pas être installé en cas de fonctionnement avec des courses inférieures à 6 cm.
(D) Der Antrieb funktioniert mit dem Anschlag auf der Endlage der Öffnung und Schließung und hält dabei automatisch an. Es wird empfohlen, stets bis auf die Endlagen zu fahren, um das Selbstlernverfahren des Laufs und der Anzeige abzuschließen. Wird die Versorgung des Antriebs unterbrochen, bevor dieser einen Lauf von mindestens 2,5 cm ausgeführt hat, setzt der Motor einen Befehl zur Umkehr der Betriebsrichtung nicht um. Nachdem der Antrieb einen Lauf von mindestens 2,5 cm ausgeführt hat, setzt der Motor einen Befehl in der gleichen Betriebsrichtung nicht um, wenn er aufgrund des Vorhandenseins eines Hindernisses abgeschaltet hat. Der Antrieb darf nicht in Anwendungen mit Läufen von weniger als 6 cm installiert werden.
(E) El servomotor funciona por contraste sobre el final de carrera de apertura y cierre, y se detiene automáticamente. Se aconseja llegar siempre a las posiciones de final de carrera para completar el autoaprendizaje de la carrera y de la señalización. En caso de que se interrumpa la alimentación al servomotor antes de que haya efectuado una carrera de, por lo menos, 2,5 cm., el motor no adepta un mando de maniobra en sentido contrario. Si el servomotor ha efectuado una carrera de, por lo menos, 2,5 cm., en caso de parada debida a la presencia de un obstáculo, el motor no adepta un mando en el mismo sentido de maniobra. El servomotor no debe instalarse para funcionar con carreras inferiores a 6 cm.
(P) O actuador funciona por encosto no fim do percurso de abertura e de fecho parando automaticamente. Aconselha-se chegar sempre às posições de fim do percurso para completar a auto-aprendizagem do percurso e da sinalização. No caso em que seja desligada a alimentação do actuador antes que este tenha efectuado um percurso de pelo menos 2,5 cm, o motor não aceita um comando de manobra no sentido inverso. Assim que o actuador tiver efectuado um percurso de pelo menos 2,5 cm, em caso de paragem devida ao contacto com um obstáculo, o motor não aceita um comando no mesmo sentido de manobra. O actuador não deve ser instalado para funcionar com percursos inferiores a 6 cm.
(H) A mőködtetı szerkezet a nyitási és zárási végálláson történı automatikus megakadással mőködik. Azt tanácsoljuk, érje el mindig a végállás helyzeteket, hogy befejezze a löket és a jel öntanulását. Abban az esetben, ha lekapcsolják a működtető szerkezet elektromos táplálását, mielőtt legalább 2,5 cm-es löketet megtett volna, a motor nem fogad el az ellenkező irányba tartó műveletre parancsot. Miután a működtető szerkezet legalább 2,5 cm-es löketet megtett, egy akadályhoz érés miatti leállás esetén a motor nem fogad el ugyanabba az irányba tartó műveletre parancsot. A működtető szerkezetet nem szabad úgy felszerelni, hogy 6 cm-nél kisebb lökethosszakkal működjön.
(NL) De actuator werkt door tegendruk op de eindschakelaar voor het openen en sluiten en stopt automatisch. Het is raadzaam altijd tot de eindposities te gaan om de zelflering van de slag en van de signalering te voltooien. Als de elektrische voeding naar de actuator wordt afgesloten nog voordat deze een slag van minstens 2,5 cm heeft gemaakt, accepteert de motor geen opdracht voor een beweging in de tegenovergestelde richting. Nadat de actuator een slag van minstens 2,5 cm heeft gemaakt, accepteert de motor bij een stilstand als gevolg van het bereiken van een obstakel geen opdracht in dezelfde bewegingsrichting. De actuator mag niet worden geïnstalleerd bij een slag die kleiner is dan 6 cm.
(SLO) Aktivator deluje kot nasprotje na koncu teka za odpiranje in zapiranje, tako da se samodejno zaustavi. Svetujemo vam, da vedno dosežete položaj konca teka, da bi dokončali samoučenje teka in signalizacije. Če je prekinjeno napajanje aktuatorja, preden ta izvede premik za vsaj 2,5 cm, motor ne sprejme ukaza za premik v nasprotno smer. Ko se aktuator premakne za vsaj 2,5 cm, motor v primeru zaustavitve zaradi ovire ne sprejme ukaza za premik v trenutno smer. Aktuator ne sme biti nameščen tako, da bi deloval za premike, krajše od 6 cm.
(CZ) Akční člen pracuje jako doraz na konci dráhy otevírání a zavírání a automaticky se zastaví. Doporučuje se pokaždé dosáhnout polohy koncového spínače za účelem dokončení samonačítání dráhy a signalizace. V případě, že bude ovládač odpojen od ovládání dříve, než se přesune po dráze o délce nejméně 2,5 cm, motor nepřijme povel pro chod opačným směrem otáčení. Jakmile ovládač překoná vzdálenost alespoň 2,5 cm a zastaví jej překážka, motor nepřijme povel pro chod v daném směru otáčení. Nesmí se namontovat ovládač s možností přesunu na vzdálenost kratší než 6 cm.
(GR) Ο εφαρμοστήρας λειτουργεί με αντίθεση επί του τερματικού πορείας ανοίγματος και κλεισίματος και αυτόματη ακινητοποίηση. Συστήνεται να επιτυγχάνονται πάντα οι θέσεις τέρματος πορείας για την ολοκλήρωση της αυτομνημόνευσης της πορείας εκμάθησης και της σήμανσης. Στην περίπτωση κατά την οποία αφαιρεθεί η τροφοδοσία στον εφαρμοστήρα προτού αυτό εκτελέσει μία διαδρομή των 2,5 cm περίπου, ο κινητήρας δεν αποδέχεται μία εντολή ελιγμού προς την αντίθετη κατεύθυνση. Μετά τη διαδρομή των περίπου 2,5 cm του εφαρμοστήρα, σε περίπτωση ακινητοποίησης που οφείλεται σε εμπόδιο, ο κινητήρας δεν αποδέχεται μία εντολή προς την ίδια κατεύθυνση του ελιγμού. Η εγκατάσταση του εφαρμοστήρα δεν πρέπει να εκτελείται για λειτουργία σε διαδρομές κατώτερες των 6 cm.
(SA) حتقلاب صاخلا راسملا ةياهن ىلع ةسكاعم ةكرحب كرحملا لمعي قلغلا و و ي ايكيتاموتوأ فقوت، . ىلإ امئاد لوصولاب حصنن، ةراشلإا و راسملل يتاذلا ملعتلا لامكتسلا راسملا ةياهن عاضوأ هيبتنلا . راسمب موقي نأ لبق كرحملا نع ةيذغتلا عطق ةلاح يف هردق 2.5 لف ،لقلأا ىلع مس ن لبقي ةرونالم رمأ يأ كرحملا سكاعم هاجتا يف . هردق راسمب كرحملا موقي نأ دعب 2.5 ةلاح يف ،لقلأا ىلع مس لف ،ةنا ع ىلإ لوصولا ببسب فقوتلا ن رمأ يأ كرحملا لبقي ةرونالما هاجتا سفن يف . مع لمعيل كرحملا بيكرت بجي لا نم لقأ راسم تاياهن 6 مس .

(I) COLLEGAMENTO ELETTRICO (GB) ELECTRICAL CONNECTION (F) CONNEXION ELECTRIQUE (D) ELEKTRISCHER ANSCHLUSS DREHSTROM (E) CONEXIÓN ELÉCTRICA (P) LIGAÇÃO ELÉCTRICA (H) ELEKTROMOS CSATLAKOZTATÁS (NL) ELEKTRISCHE AANSLUITING (SLO) ELEKTRIČNA POVEZAVA (CZ) ELEKTRICKÉ PŘIPOJENÍ (GR) ΗΛΕΚΤΡΙΚΗ ΣΥΝΔΕΣΗ (SA) التوصيل الكهربائي

A - (I) Conduttori sezione minima 1 mm² e comunque con sezione adeguata al carico elettrico ed alla lunghezza della linea. (GB) Conductors with minimum section of 1 mm² and in any case with a section suited to the electric load and length of the line. (F) Conducteurs d'une section minimale de 1 mm² et de toute façon ayant une section adéquate à la charge électrique et à la longueur de la ligne. (D) Leiter mit Mindestquerschnitt 1 mm² und in jedem Falle mit geeignetem Querschnitt für die elektrische Last und die Leitungslänge. (E) Conductores sección mínima 1 mm² y, en todo caso, con sección adecuada a la carga eléctrica y a la longitud de la línea. (P) Condutores com uma secção mínima de 1 mm² ou sempre com uma secção adequada à carga eléctrica e ao comprimento da linha. (H) Geleiders minimale doorsnede 1 mm² en in elk geval met een geschikte doorsnede voor de stroombelasting en de lengte van de kabel. (NL) Minimum 1 mm² átmérőjű vezetékhuzalok, melyeknek átmérője mindenesetre megfelel az elektromos terhelésnek és a vezeték hosszának. (SLO) Prevodniki premera min. 1 mm² ozirioma takega premera, da bo ustrezal električni obremenitvi in dolžini linije. (CZ) Vodiče o minimálním průřezu 1 mm² nebo o průřezu, který odpovídá elektrickému zatížení a délce vedení. (GR) Αγωγοί ελάχιστης τομής 1 mm² και ωστόσο με κατάλληλη τομή στο ηλεκτρικό φορτίο και το μήκος της γραμμής.
(SA) موصلات مقاسها الأدنى ا مم² و على أية حال ذات مقاس يتناسب مع الشحنة الكهربائية و طول الخط.

B - (I) Pulsante commutatore bipolare con posizione OFF centrale (a= apre/b= chiude). (GB) Bipolar switch button with mid OFF position (a=opens/b=closes). (F) Poussoir commutateur bipolaire avec position OFF centrale (a = ouverture / b = fermeture). (D) Zweipoliger Umschalter mit zentraler OFF-Position (a= öffnet / b= schließt). (E) Pulsador conmutador bipolar con posición OFF central (a= abre/b= cierra). (P) Botão comutador bipolar com posição OFF central (a= abre/b= fecha). (H) Tweepolige druktoets met centrale OFF-stand (a=openen / b = sluiten). (NL) Bipoláris kapcsoló középső OFF állással (a=nyit-b=zár). (SLO) Bipolarno komutacijsko stikalo s sredinskim položajem OFF (a=odpre/b=zapre). (CZ) Dvoupólový přepínač se středovou pozicí OFF (a= otevře/b= zavře). (GR) Κόμβιο μεταλλαγής διπολικό με θέση OFF κεντρική (a=ανοίγει-b=κλείνει).
(SA) زر عاكس للتيار ثنائي القطب مع الوضع المركزي OFF (a = افتح – b = أغلق).

C - (I) Interruttore generale di alimentazione bipolare con apertura minima dei contatti pari a 3 mm. (GB) Bipolar main power supply switch with minimum contact opening of 3 mm. (F) Interrupteur général d'alimentation bipolaire avec ouverture minimale des contacts correspondant à 3 mm. (D) Zweipoliger Hauptschalter der Versorgung mit Mindestöffnung der Kontakte von 3 mm. (E) Interruptor general de alimentación bipolar con apertura mínima de los contactos igual a 3 mm. (P) Interruptor geral de alimentação bipolar com abertura mínima dos contactos de 3 mm. (H) Tweepolige hoofdschakelaar met minimale afstand tussen de contacten van 3 mm. (NL) Bipoláris táplálású főkapcsoló, az érintkezések közötti minimális rés 3 mm-es. (SLO) Glavno bipolarno stikalo z najmanjšo razdaljo med kontakti 3 mm. (CZ) Hlavní dvoupólový vypínač s minimálním otevřením kontaktů 3 mm. (GR) Γενικός διακόπτης τροφοδοσίας διπολικός με ελάχιστο άνοιγμα επαφών 3 mm.
(SA) مفتاح عام للتغذية ثنائي القطب ذو حد أدنى لفتح الاتصالات يعادل 3 مم.

~ ⎓ (I) Tensione di alimentazione indicata nei dati di targa. (GB) Power supply voltage shown on rating plate. (F) Tension d'alimentation indiquée sur les coordonnées de la plaque. (D) Auf dem Leistungsschild angegebene Versorgungsspannung. (E) Tensión de alimentación indicada en la placa de datos. (P) Tensão de alimentação indicada nos dados da chapa de identificação. (H) Voedingsspanning aangegeven op het gegevensplaatje. (NL) Az adattáblán szereplő adatokban megjelölt tápfeszültség. (SLO) Přívodní napětí uvedené na identifikačním štítku. (CZ) Električna napetost je navedena med podatki na tablici. (GR) Τάση τροφοδοσίας αναφερόμενη στα στοιχεία της πινακίδας.
(SA) شدة التيار الكهربائي موضحة في لوحة البيانات

(I) Contatto di segnalazione senza potenziale. (GB) No-load signalling contact. (F) Contact de signalisation sans potentiel. (D) Potentialfreier Anzeigekontakt. (E) Contacto de señalización sin potencial. (P) Contacto de sinalização sem potencial. (H) Signaleringscontact zonder potentiaal. (NL) Jelző érintkező potenciál nélkül. (SLO) Beznapěťový signalizační kontakt. (CZ) Javljalni kontakt brez potenciala. (GR) Επαφή σήμανσης χωρίς δυναμικό.
(SA) موصل للتنبيه بدون جهد كهربائي

⏚ (I) Terra. (GB) Ground. (F) Terre. (D) Erde. (E) Tierra. (P) Terra. (H) Aarde. (NL) Föld. (SLO) Ozemljitev. (CZ) Zemnící kabel. (GR) Γή.
(SA) أرضي.

(I) **Caratteristiche impianto a 24V DC**
Tensione di Alimentazione: 24V+/- 10%
Ripple max: +/- 10%

(GB) **24V DC system characteristics**
Power supply voltage: 24V+/- 10%
Max ripple: +/- 10%

(F) **Caractéristiques installation à 24V CC**
Tension d'alimentation : 24V+/- 10%
Ondulation maxi : +/- 10%

(D) **Eigenschaften Anlage 24V Gleichstrom**
Versorgungsspannung: 24V+/- 10%
Max. Welligkeit: +/- 10%

(E) **Características instalación de 24V CC**
Tensión de alimentación: 24V+/- 10%
Cresta máx.: +/- 10%

(P) **Características do equipamento a 24V CC**
Tensão de Alimentação: 24V+/- 10%
Ripple máx.: +/- 10%

(NL) **Eigenschappen installatie van 24V DC**
Voedingsspanning: 24V+/- 10%
Max. ripple: +/- 10%

(H) **24V DC berendezés jellemzői**
Tápfeszültség: 24V+/- 10%
Ripple max: +/- 10%

(SLO) **Značilnosti napeljave na 24V DC**
Napajalna napetost: 24V+/- 10%
Max. odstopanje: +/- 10%

(CZ) **Parametry elektrického rozvodu 24V DC**
Přívodní napětí: 24V+/- 10%
Ripple max.: +/- 10%

(GR) **Χαρακτηριστικά εγκατάστασης 24V DC**
Τάση Τροφοδοσίας: 24V+/- 10%
Ripple max: +/- 10%

(SA) خصائص شبكة الكهرباء 24V DC
الحد الأقصى للتموج: +/- 10%

230V ~

TABELLA COMPARAZIONE CONDUTTORI • CONDUCTORS COMPARATIVE TABLE • TABLEAU COMPARAISON CONDUCTEURS • DREHSTOM- LEITER-VERGLEICHSTABELLE • TABLA COMPARACIÓN CONDUCTORES • TABELA DE COMPARAÇÃO DOS CONDUTORES • VERGELIJKINGSTABEL GELEIDERS • VEZETÉKHUZALOK ÖSSZEHASONLÍTÓ TÁBLÁZAT • PRIMERJALNA TABELA PREVODNIKOV • POROVNÁVACÍ TABULKA VODIČŮ • ΣΥΓΚΡΙΤΙΚΟΣ ΠΙΝΑΚΑΣ ΑΓΩΓΩΝ جدول مقارنة الموصلات

COLORE • COLOUR • COULEUR • FARBE • COLOR • COR • KLEUR • SZÍN • COLORE • BARVA • ΧΡΩΜΑ • الأزرق	NUMERO • NUMBER • NOMBRE • NUMMER • NÚMERO • NÚMERO • NUMMER • SZÁM • ŠTEVILKA • ČÍSLO • ΑΡΙΘΜΟΣ • الرقم	SEGNALE • SIGNAL • SIGNAL • SIGNAL • SEÑAL • SINAL • SIGNAAL • JELZÉS • SIGNAL • SIGNÁL • ΣΗΜΑ • إشارة
Blu • Blue • Bleu • Blau • Azul • Azul Blauw • Kék • Blu • Modrá • Μπλέ • اللون	1	Comune • Common • Commun • Gemeinsame Leitung • Común • Comum • Gemeenschappelijk • Közös • Skupen • Společný kabel • Κοινό • عام
Nero • Black • Noir • Schwarz • Negro • Preto • Zwart • Fekete • Černá • Črna • Μαύρο • الأسود	2	Apre • Opens • Ouverture • Öffnet • Abre • Abre • Openen • Nyit • Odpre • Otevře • Ανοίγει • افتح
Marrone • Brown • Marron • Braun • Marrón • Castanho • Bruin • Barna • Hnědá • Rjava • Καφέ • البني	3	Chiude • Closes • Fermeture • Schließt • Cierra • Fecha • Sluiten • Zár • Zapre • Zavře • Κλείνει • أغلق
Giallo/Verde • Yellow/Green • Jaune/Vert • Gelb/Grün • Amarillo/Verde • Amarelo/Verde • Geel/Groen • Sárga/Zöld • Rumena/Zelena • Žlutá/Zelená • Κίτρινο/Πράσινο • الأصفر\الأخضر	⏚	Terra • Ground • Terre • Erde • Tierra • Aarde • Föld • Ozemljitev • Zemnící kabel • Γή • أرضي.

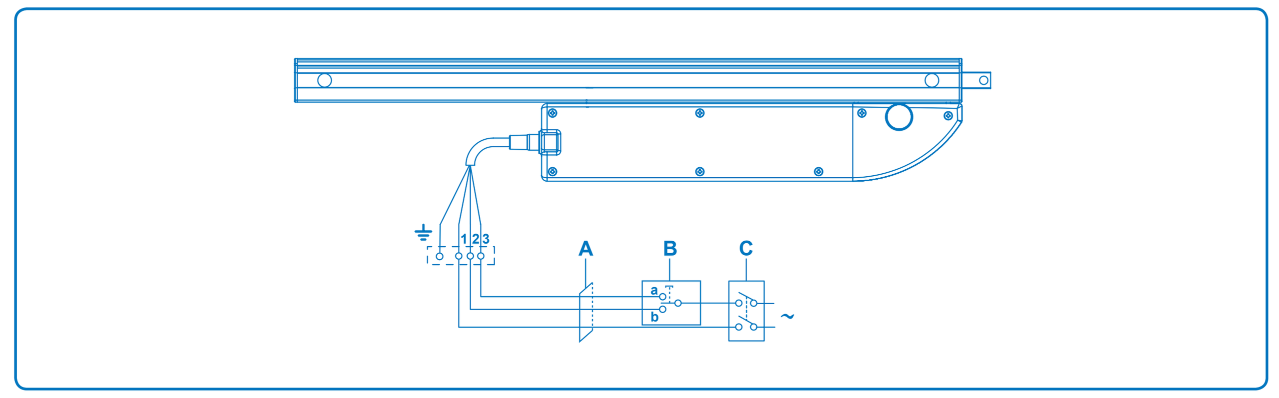

(I) Collegamento singolo. (GB) Single connection. (F) Branchement individuel. (D) Einzel-Anschluss. (E) Conexión única. (P) Ligação individual. (NL) Aansluiting van één actuator. (H) Egyetlen csatlakoztatás. (SLO) Posamična povezava. (CZ) Zapojení jednoho ovládacího mechanismu. (GR) Μονή σύνδεση.
(SA) توصيل أحادي.

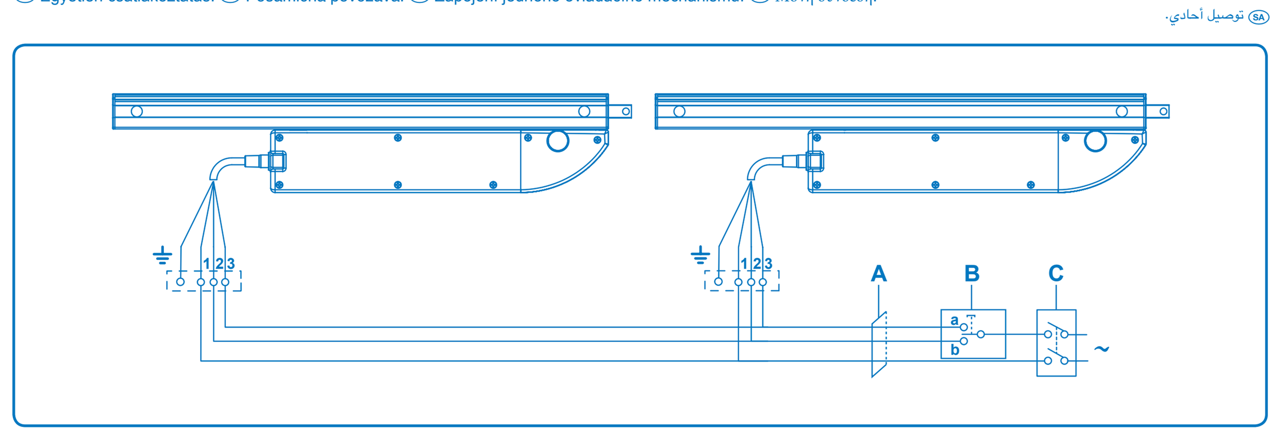

(I) Collegamento di più attuatori. (GB) Connection of more than one actuator. (F) Branchement de plusieurs vérins. (D) Anschluss mehrerer Antriebe. (E) Conexión de varios servomotores. (P) Ligação de diversos actuadores. (NL) Aansluiting van meerdere actuatoren. (H) Több működtető szerkezet csatlakoztatása. (SLO) Povezava več regulacijskih mehanizmov. (CZ) Zapojení více ovládacích mechanismů. (GR) Σύνδεση πολλών εφαρμοστήρων.
(SA) توصيل أكثر من محرك تبديل.

(I) VERSIONI SPECIALI (GB) SPECIAL VERSIONS (F) VERSIONS SPECIALES (D) SONDERAUSFÜHRUNGEN (E) VERSIONES ESPECIALES (P) VERSÕES ESPECIAIS (H) SPECIÁLIS VÁLTOZATOK (NL) SPECIALE UITVOERINGEN (SLO) POSEBNE IZVEDBE (CZ) SPECIÁLNÍ VERZE (GR) ΕΙΔΙΚΕΣ ΑΠΟΔΟΣΕΙΣ (SA) ةصاخ تلايدوم

230V ~

TABELLA COMPARAZIONE CONDUTTORI • CONDUCTORS COMPARATIVE TABLE • TABLEAU COMPARAISON CONDUCTEURS DREHSTOM- LEITER-VERGLEICHSTABELLE • TABLA COMPARACIÓN CONDUCTORES • TABELA DE COMPARAÇÃO DOS CONDUTORES VERGELIJKINGSTABEL GELEIDERS • VEZETÉKHUZALOK ÖSSZEHASONLÍTÓ TÁBLÁZAT • PRIMERJALNA TABELA PREVODNIKOV POROVNÁVACÍ TABULKA VODIČŮ • ΣΥΓΚΡΙΤΙΚΟΣ ΠΙΝΑΚΑΣ ΑΓΩΓΩΝ جدول مقارنة الموصلات

COLORE • COLOUR • COULEUR • FARBE • COLOR • COR • KLEUR • SZÍN • COLORE • BARVA • ΧΡΩΜΑ • الأزرق	NUMERO • NUMBER • NOMBRE • NUMMER • NÚMERO • NÚMERO • NUMMER • SZÁM • ŠTEVILKA • ČÍSLO • ΑΡΙΘΜΟΣ • الرقم	SEGNALE • SIGNAL • SIGNAL • SIGNAL • SEÑAL • SINAL • SIGNAAL • JELZÉS • SIGNAL • SIGNÁL • ΣΗΜΑ • إشارة
Blu • Blue • Bleu • Blau • Azul • Azul Blauw • Kék • Blu • Modrá • Μπλέ • اللون	1	Comune • Common • Commun • Gemeinsame Leitung • Común • Comum • Gemeenschappelijk • Közös • Skupen • Společný kabel • Κοινό • عام
Nero • Black • Noir • Schwarz • Negro • Preto • Zwart • Fekete • Černá • Črna • Μαύρο • الأسود	2	Apre • Opens • Ouverture • Öffnet • Abre • Abre • Openen • Nyit • Odpre • Otevře • Ανοίγει • افتح
Marrone • Brown • Marron • Braun • Marrón • Castanho • Bruin • Barna • Hnědá • Rjava • Καφέ • البني	3	Chiude • Closes • Fermeture • Schließt • Cierra • Fecha • Sluiten • Zár • Zapre • Zavře • Κλείνει • أغلق
Bianco • White • Blanc • Weiß • Blanco • Branco • Wit • Fehér • Bílá • Bela • Λευκό • الأبيض	4	Segnalazione • Signalling • Signalisation • Anzeige • Señalización • Sinalização • Signalering • Jelzés • Javljanje • Signalizace • Σήμανση • تنبيه
Rosso • Red • Rouge • Rot • Rojo • Vermelho • Rood • Vörös • Červená • Rdeča • Κόκκινο • الأحمر	5	Segnalazione • Signalling • Signalisation • Anzeige • Señalización • Sinalização • Signalering • Jelzés • Javljanje • Signalizace • Σήμανση • تنبيه
Giallo/Verde • Yellow/Green • Jaune/Vert • Gelb/Grün • Amarillo/Verde • Amarelo/Verde • Geel/Groen • Sárga/Zöld • Rumena/Zelena • Žlutá/Zelená • Κίτρινο/Πράσινο • الأصفر\الأخضر	⏚	Terra • Ground • Terre • Erde • Tierra • Aarde • Föld • Ozemljitev • Zemnící kabel • Γή • أرضي.

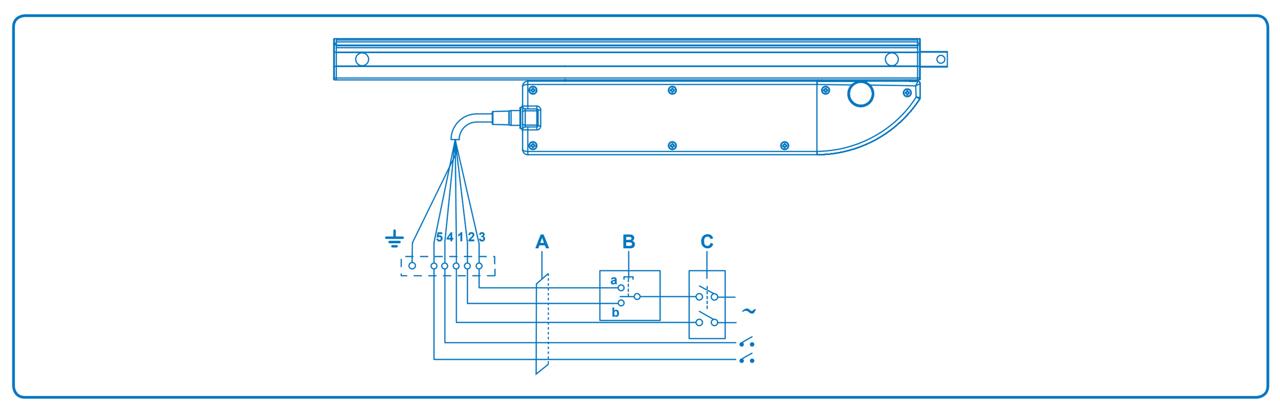

(I) Collegamento di un attuatore con segnalazione. (GB) Connection of one actuator with signalling. (F) Branchement d'un vérin avec signalisation. (D) Anschluss eines Antriebs mit Anzeige. (E) Conexión de un servomotor con señalización. (P) Ligação de um actuador com sinalização. (NL) Egy jelzéssel ellátott működtető szerkezet csatlakoztatása. (H) Aansluiting van één actuator met signalering. (SLO) Posamična povezava enega regulacijskega mehanizma z javljalnikom. (CZ) Zapojení jednoho ovládacího mechanismu se signalizací. (GR) Σύνδεση ενός εφαρμοστήρα με σήμανση.
(SA) توصيل محرك تبديل مزود بإشارات تنبيه .

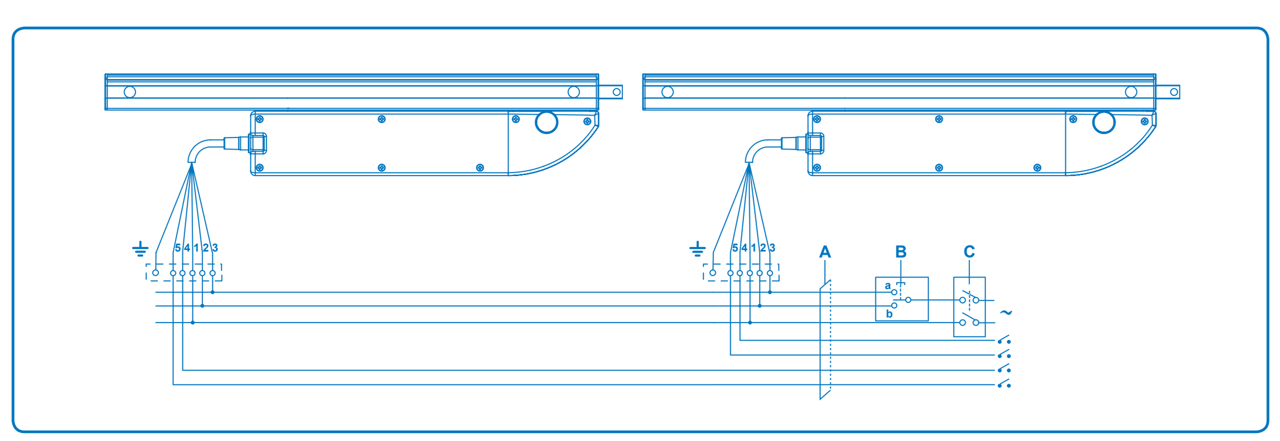

(I) Collegamento di più attuatori con segnalazione. (GB) Connection of more than one actuator with signalling. (F) Branchement de plusieurs vérins avec signalisation. (D) Anschluss mehrerer Antriebe mit Anzeige. (E) Conexión de varios servomotores con señalización. (P) Ligação de diversos actuadores com sinalização. (NL) Több jelzéssel ellátott működtető szerkezet csatlakoztatása. (H) Aansluiting van meerdere actuatoren met signalering. (SLO) Povezava več regulacijskih mehanizmov z javljalnikom. (CZ) Zapojení více ovládacích mechanismů se signalizací. (GR) Σύνδεση πολλών εφαρμοστήρων με σήμανση.
(SA) توصيل أكثر من محرك تبديل مزودة بإشارات تنبيه.

(I) **PER VERSIONI 230V CON SEGNALAZIONE:** A cremagliera completamente rientrata, il motore fornisce una segnalazione di Chiusura (contatto NA fra i conduttori Bianco N° 4 e Rosso N°5 - segnalazione in chiusura I max 1A cosfi = 1) solo quando alimentato.
(GB) **FOR 230V VERSIONS WITH SIGNALLING:** With the rack completely retracted, the motor gives a Closing signal (N/O contact between White No. 4 and Red No. 5 conductors – closing signal I max 1A cosfi = 1) only when powered.
(F) **EN CAS DE VERSIONS 230V AVEC SIGNALISATION:** La crémaillère tout à fait rentrée, le moteur fournit une signalisation de Fermeture (contact NO entre les conducteurs Blanc N° 4 et Rouge N°5 – signalisation en fermeture I maxi 1A cosfi = 1) exclusivement si alimenté.
(D) **FÜR VERSIONEN 230V MIT ANZEIGE:** Bei vollständig eingefahrener Zahnstange zeigt der Motor eine Anzeige Schließung (Arbeitskontakt zwischen dem weißen Leiter Nr. 4 und dem roten Leiter Nr. 5 - Anzeige in Schließung I max. 1A cosfi = 1) nur dann an, wenn er versorgt wird.
(E) **PARA VERSIONES 230V CON SEÑALACIÓN:** Con la cremallera en posición completamente replegada, el motor proporciona una señalización de cierre (contacto NA entre los conductores Blanco N° 4 y Rojo N°5 – señalización en cierre I máx. 1A cosfi = 1) sólo cuando está alimentado.
(P) **PARA VERSÕES A 230V COM SINALIZAÇÃO:** Com a cremalheira completamente reentrada, o motor fornece uma sinalização de Fecho (contacto N.A. entre os condutores Branco nº 4 e Vermelho nº 5 - sinalização em fecho I máx. 1A cosfi = 1) só quando alimentado.
(H) **JELZÉSSEL ELLÁTOTT 230 V-OS VÁLTOZATOKHOZ:** A teljesen visszahúzott fogaslécnél, a motor zárás jelet ad, (NA érintkezés, mely a 4. sz. fehér huzal és az 5. sz. vörös huzal között van - zárás jel I max 1A cosfi = 1) csak amikor táplálva van.
(NL) **VOOR UITVOERINGEN 230V MET SIGNALERING:** Bij volledig ingeschoven tandstang, signaleert de motor alleen een sluiting als hij wordt gevoed (NO-contact tussen de witte ader nr. 4 en de rode ader nr. 5 – signalering tijdens sluiting I max. 1A cosfi = 1).
(SLO) **ZA RAZLIČICE 230V S SIGNALIZACIJO:** Ko je zobata palica popolnoma uvlečena, motor odda signal za Zapiranje (kontakt NA med belim kablom št. 4 in rdečim kablom št. 5 - signalizacija med zapiranjem I maks 1A cosfi = 1), samo ko je pod napajanjem.
(CZ) **PROVEDENÍ 230V SE SIGNALIZACÍ:** Při zcela zasunutém ozubeném hřebenu motor dodává signalizaci zavření (spínací kontakt mezi bílým vodičem č. 4 a červeným vodičem č. 5 – signalizace při zavření I max 1A cosfi = 1) pouze tehdy, když je pod napětím.
(GR) **ΓΙΑ ΑΠΟΔΟΣΕΙΣ 230V ΜΕ ΣΗΜΑΝΣΗ:** Με το οδοντωτό πλήρως επανερχόμενο, ο κινητήρας παρέχει σήμανση Κλεισίματος (επαφή NA μεταξύ αγωγών Λευκό N° 4 και Κόκκινο N°5 – σήμανση κλεισίματος I max 1A cosfi = 1) μόνο όταν τροφοδοτείται.
(SA) سملا ةضارعلل لماكلا لوخدلا عم لاسرإ كرحملا موقي فوس ،ةنقلغلل هيبنت ةراشإ) ةرئاد NA نيلصوملا نيب رمق ضيبلأا 4مقر رمحلأاو 5 – قلغلا دنع هيبنتلا ةراشإ I ىصقأ دحب 1A لماعدرتملا رايتلا ةردق = 1 (ةيذغتلا ةلاح يف ر

(I) RESET (GB) RESET (F) RAZ (D) RESET (E) REAJUSTE (P) RESET (H) RESET (NL) RESET (SLO) PONASTAVLJANJE (CZ) RESET (GR) RESET (SA) إعادة التشغيل

(I) Nel caso in cui l'attuatore debba essere spostato dalla sua installazione originaria, si consiglia di eseguire un reset operando la seguente procedura:
collegare i conduttori Nero N°2 e Marrone N°3 con la fase dell'alimentazione, ed il conduttore Blu N°1 sul neutro dell'alimentazione. Alimentare l'attuatore per 5 secondi; l'attuatore fornirà un feedback di conferma dell'avvenuto reset con un breve movimento della cremagliera in entrambi i sensi.
(GB) If the actuator has to be moved from its original installation, reset as follows:
connect Black No. 2 and Brown No. 3 conductors to the power supply phase, and Blue No. 1 conductor to the power supply neutral. Power the actuartor for 5 seconds; the actuator will supply a feedback confirming that reset has been accomplished with a short movement of the rack in both directions.
(F) Au cas où le vérin devrait être déplacé de son installation d'origine, il est conseillé de faire un RAZ, en agissant comme suit :
connecter les conducteurs Noir N°2 et Marron N°3 à la phase de l'alimentation et le conducteur Bleu N°1 au neutre de l'alimentation. Alimenter le vérin pendant 5 secondes ; le vérin fournira une rétroaction de confirmation du RAZ effectué par un petit mouvement de la crémaillère dans les deux sens.
(D) Wird der Antrieb aus seiner ursprünglichen Installationsposition versetzt, wird empfohlen, diesen folgendermaßen zurückzusetzen:
den schwarzen Leiter Nr. 2 und den braunen Leiter Nr. 3 an die Versorgungsphase und den blauen Leiter Nr. 1 an den Nullleiter der Versorgung anschließen. Den Antrieb für einen Zeitraum von 5 Sekunden versorgen. Der Antrieb stellt mit einer kurzen Bewegung der Zugstange in beide Richtungen ein Bestätigungs-Feedback des erfolgten Resets bereit.
(E) Si el servomotor tuviera que desplazarse de su lugar de instalación original, se aconseja realizar un reset procediendo del siguiente modo:
conectar los conductores Negro N°2 y Marrón N°3 con la fase de la alimentación, y el conductor Azul N°1 con el neutro de la alimentación. Alimentar el servomotor durante 5 segundos; el servomotor emitirá un feedback para confirmar que el reset se ha efectuado con un breve movimiento de la cremallera en ambos sentidos.
(P) No caso em que o actuador deva ser deslocado da sua posição de instalação original, aconselha-se efectuar um rearme, procedendo do seguinte modo:
Ligar os condutores Preto nº 2 e Castanho nº 3 com a fase da alimentação, e o condutor Azul nº 1 no neutro da alimentação. Alimentar o actuador por 5 segundos; o actuador fornecerá um feedback de confirmação do rearme efectuado com um pequeno movimento da cremalheira em ambos os sentidos.
(H) Abban az esetben, ha a működtető szerkezetet esetleg áthelyezik az eredeti felszerelési helyéről, reset elvégzését tanácsoljuk a következő eljárással:
csatlakoztassa a 2.sz. fekete huzalt és a 3. sz. barna huzalt a táplálás fázishoz, és az 1 sz. kék huzalt a táplálás nullavezetékéhez. Táplálja a működtető szerkezetet 5 másodpercig; a működtető szerkezet megerősítő visszajelzést ad a megtörtént resetről a fogaslécnek mindkét irányba történő rövid elmozdulásával.
(NL) Als de actuator uit zijn oorspronkelijke installatieplaats moet worden gehaald en verplaatst, is het raadzaam om als volgt een reset uit te voeren:
Sluit de zwarte ader nr. 2 en de bruiner ader nr. 3 op de fase van de voeding aan en de blauwe ader nr. 1 op de nuldraad van de voeding. Voed de actuator gedurende 5 seconden, de actuator bevestigd dat de reset heeft plaatsgevonden met een korte beweging in beide richtingen van de tandstang.
(SLO) Če je treba aktivator premakniti iz originalne namestitve, vam svetujemo, da izvedete ponastavljanje z naslednjim postopkom:
Povežite črni kabel št. 2 in rjavi kabel št. 3 s fazo napajanja, modri kabel št. 1 pa z ničlo napajanja. Aktivator 5 sekund napajajte; aktivator bo sprožil potrditveno povratno informacijo o izvedeni ponastavitvi s kratkim premikom zobate palice v obe smeri.
(CZ) V případě, že by se měl být akční člen přesunout ze své původní počáteční polohy, doporučuje se provést vynulování, a to následovně: Připojte černý vodič č. 2 a hnědý vodič č. 3 k fázovému vodiči a modrý vodič č. 1 k nulovému vodiči napájení. Zapněte napájení akčního členu na dobu 5 sekund; akční člen dodá signál zpětné vazby, potvrzující provedené vynulování prostřednictvím krátkého pohybu ozubeného hřebenu v obou směrech.
(GR) Στην περίπτωση κατά την οποία ο εφαρμοστήρας πρέπει να μετακινείται από την αρχική του εγκατάσταση, συστήνεται η εκτέλεση ενός reset προβαίνοντας με την παρακάτω διαδικασία: Συνδέσατε τους αγωγούς Μαύρο N°2 και Καφέ N°3 με τη φάση τροφοδοσίας, και ο αγωγός Μπλε N°1 στο ουδέτερο τροφοδοσίας. Τροφοδοτήστε τον εφαρμοστήρα για 5 δευτερόλεπτα· ο εφαρμοστήρας θα κάνει ένα feedback επιβεβαίωσης του εκτελεσμένου reset με μία σύντομη κίνηση του οδοντωτού και στις δύο κατευθύνσεις.
(SA) ايتلاب طقف .و نم كرحملا كيرحت بوجو ةلاح يف حصنن ،يلصلأا بيكرتلا عضوم نم ةداعإ :يلاتلا ءارجلإا عابتاب : مق نيلصوملا ليصوتب دوسلأا N2 و ينبلا N3 ىلع ةلحرم ةيرهكلا ةيذغتلا ، مث مقليصوتب قرزلأا لصوملا N1 ةيذغتلا يدايح ىلع . ةيذغت مقكرحم ليغشتلا ةدمل 5 ،يناوث فوس موقي كرحم ليغشتلا ماتيإبيلعم ةداعإ يهاجتا لاك يف ةريصق ةكرحب كلذل ريشيو طبضلاقننسملا ةضراعلا.

24V ⎓

TABELLA COMPARAZIONE CONDUTTORI • CONDUCTORS COMPARATIVE TABLE • TABLEAU COMPARAISON CONDUCTEURS DREHSTOM- LEITER-VERGLEICHSTABELLE • TABLA COMPARACIÓN CONDUCTORES • TABELA DE COMPARAÇÃO DOS CONDUTORES VERGELIJKINGSTABEL GELEIDERS • VEZETÉKHUZALOK ÖSSZEHASONLÍTÓ TÁBLÁZAT • PRIMERJALNA TABELA PREVODNIKOV SROVNÁVACÍ TABULKA VODIČŮ • ΣΥΓΚΡΙΤΙΚΟΣ ΠΙΝΑΚΑΣ ΑΓΩΓΩΝ جدول مقارنة الموصلات

COLORE • COLOUR • COULEUR • FARBE • COLOR • COR • KLEUR • SZÍN • COLORE • BARVA • ΧΡΩΜΑ • الأزرق	NUMERO • NUMBER • NOMBRE • NUMMER • NÚMERO • NÚMERO • NUMMER • SZÁM • ŠTEVILKA • ČÍSLO • ΑΡΙΘΜΟΣ • الرقم	SEGNALE • SIGNAL • SIGNAL • SIGNAL • SEÑAL • SINAL • SIGNAAL • JELZÉS • SIGNAL • SIGNÁL • ΣΗΜΑ • إشارة
Blu • Blue • Bleu • Blau • Azul • Azul Blauw • Kék • Blu • Modrá • Μπλέ • اللون	1	Alimentazione • Power supply • Alimentation • Versorgung • Alimentación • Alimentação • Voeding • Táplálás • Napajanje • Napájení • Τροφοδοσία • Alimentazione
Marrone • Brown • Marron • Braun • Marrón • Castanho • Bruin • Barna • Hnědá • Rjava • Καφέ • البني	3	Alimentazione • Power supply • Alimentation • Versorgung • Alimentación • Alimentação • Voeding • Táplálás • Napajanje • Napájení • Τροφοδοσία • Alimentazione
Giallo • Yellow • Jaune • Gelb • Amarillo • Amarelo • Geel • Sárga • Rumena • Žlutá • Κίτρινο• الأصفر	7	Reset • Reset • Raz • Reset • Reajuste • Reset • Reset • Reset • Ponastavljanje • Reset • Reset • إعادة التشغيل•

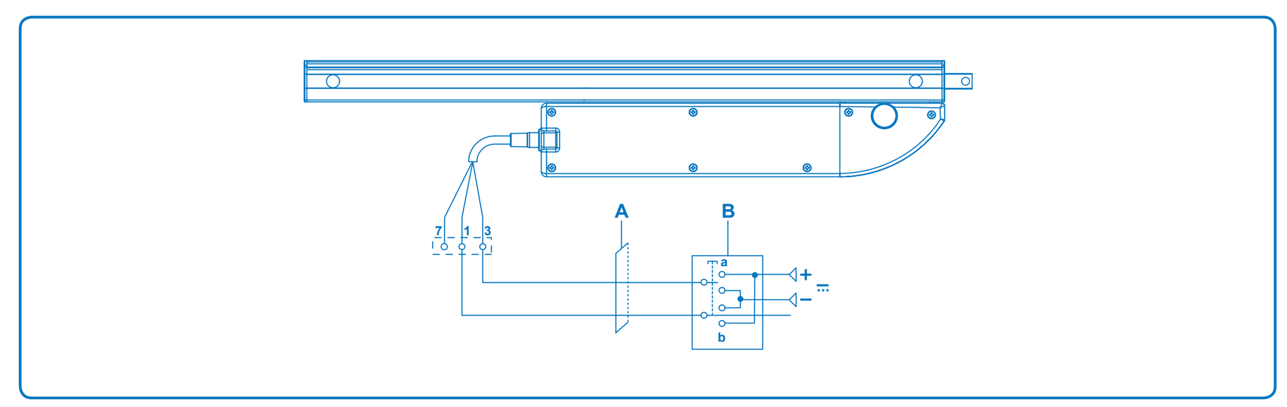

(I) Collegamento singolo. (GB) Single connection. (F) Branchement individuel. (D) Einzel-Anschluss. (E) Conexión única. (P) Ligação individual. (NL) Aansluiting van één actuator. (H) Egyetlen csatlakoztatás. (SLO) Posamična povezava. (CZ) Zapojení jednoho ovládacího mechanismu. (GR) Μονή σύνδεση.
(SA) توصيل أحادي.

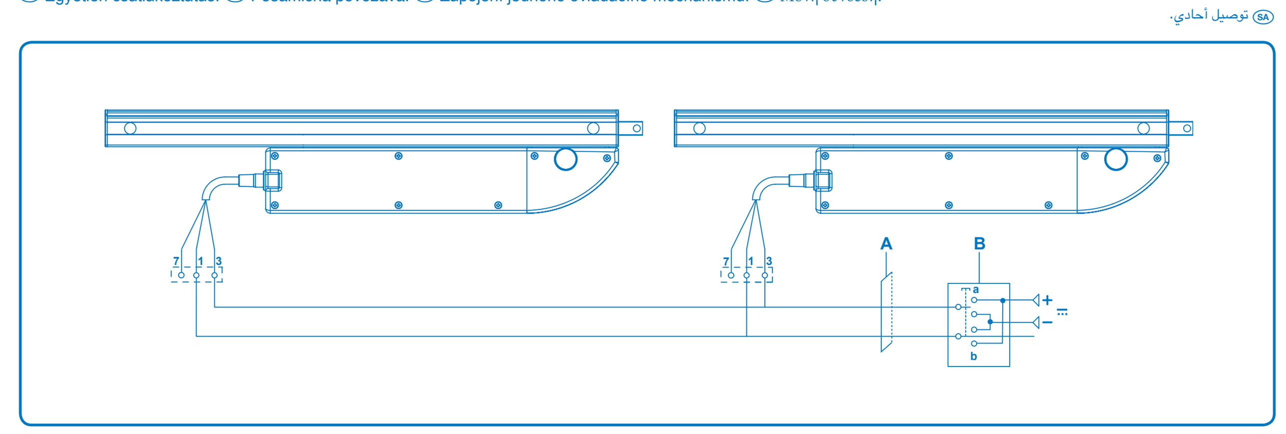

(I) Collegamento di più attuatori. (GB) Connection of more than one actuator. (F) Branchement de plusieurs vérins. (D) Anschluss mehrerer Antriebe. (E) Conexión de varios servomotores. (P) Ligação de diversos actuadores. (NL) Aansluiting van meerdere actuatoren. (H) Több működtető szerkezet csatlakoztatása. (SLO) Povezava več regulacijskih mehanizmov. (CZ) Zapojení více ovládacích mechanismů. (GR) Σύνδεση πολλών εφαρμοστήρων.
(SA) توصيل أكثر من محرك تبديل.

(I) VERSIONI SPECIALI (GB) SPECIAL VERSIONS (F) VERSIONS SPECIALES (D) SONDERAUSFÜHRUNGEN (E) VERSIONES ESPECIALES (P) VERSÕES ESPECIAIS (H) SPECIÁLIS VÁLTOZATOK (NL) SPECIALE UITVOERINGEN (SLO) POSEBNE IZVEDBE (CZ) SPECIÁLNÍ VERZE (GR) ΕΙΔΙΚΕΣ ΑΠΟΔΟΣΕΙΣ (SA) ةصاخ تلايدوم

24V ⎓

TABELLA COMPARAZIONE CONDUTTORI • CONDUCTORS COMPARATIVE TABLE • TABLEAU COMPARAISON CONDUCTEURS DREHSTOM- LEITER-VERGLEICHSTABELLE • TABLA COMPARACIÓN CONDUCTORES • TABELA DE COMPARAÇÃO DOS CONDUTORES VERGELIJKINGSTABEL GELEIDERS • VEZETÉKHUZALOK ÖSSZEHASONLÍTÓ TÁBLÁZAT • PRIMERJALNA TABELA PREVODNIKOV SROVNÁVACÍ TABULKA VODIČŮ • ΣΥΓΚΡΙΤΙΚΟΣ ΠΙΝΑΚΑΣ ΑΓΩΓΩΝ جدول مقارنة الموصلات

COLORE • COLOUR • COULEUR • FARBE • COLOR • COR • KLEUR • SZÍN • COLORE • BARVA • ΧΡΩΜΑ • الأزرق	NUMERO • NUMBER • NOMBRE • NUMMER NÚMERO • NÚMERO • NUMMER • SZÁM • ŠTEVILKA • ČÍSLO • ΑΡΙΘΜΟΣ • الرقم	SEGNALE • SIGNAL • SIGNAL • SIGNAL SEÑAL • SINAL • SIGNAAL • JELZÉS SIGNAL • SIGNÁL • ΣΗΜΑ • إشارة
Blu • Blue • Bleu • Blau • Azul • Azul Blauw • Kék • Blu • Modrá • Μπλέ • اللون	1	Alimentazione • Power supply • Alimentation • Versorgung • Alimentación • Alimentação • Voeding • Táplálás • Napajanje • Napájení • Τροφοδοσία • Alimentazione
Marrone • Brown • Marron • Braun • Marrón • Castanho • Bruin • Barna • Hnědá • Rjava • Καφέ • البني	3	Alimentazione • Power supply • Alimentation • Versorgung • Alimentación • Alimentação • Voeding • Táplálás • Napajanje • Napájení • Τροφοδοσία • Alimentazione
Bianco • White • Blanc • Weiß • Blanco • Branco • Wit • Fehér • Bílá • Bela • Λευκό • الأبيض	4	Segnalazione • Signalling • Signalisation • Anzeige • Señalización • Sinalização • Signalering • Jelzés • Javljanje • Signalizace • Σήμανση • تنبيه
Rosso • Red • Rouge • Rot • Rojo • Vermelho • Rood • Vörös • Červená • Rdeča • Κόκκινο • الأحمر	5	Segnalazione • Signalling • Signalisation • Anzeige • Señalización • Sinalização • Signalering • Jelzés • Javljanje • Signalizace • Σήμανση • تنبيه
Nero • Black • Noir • Schwarz • Negro • Preto • Zwart • Fekete • Černá • Črna • Μαύρο • الأسود	7	Reset • Reset • Raz • Reset • Reajuste • Reset • Reset • Reset • Ponastavljanje • Reset • Reset • إعادة التشغيل•

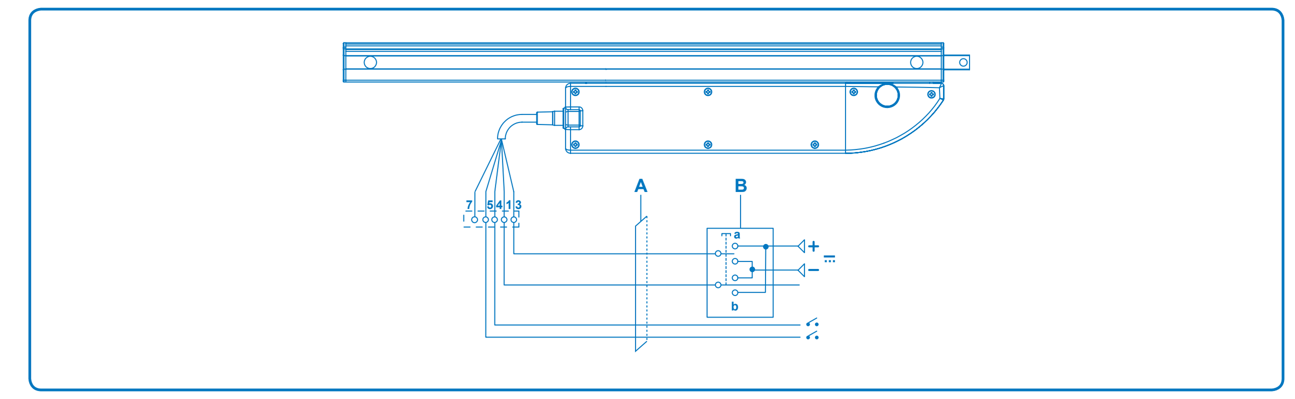

(I) Collegamento di un attuatore con segnalazione. (GB) Connection of one actuator with signalling. (F) Branchement d'un vérin avec signalisation. (D) Anschluss eines Antriebs mit Anzeige. (E) Conexión de un servomotor con señalización. (P) Ligação de um actuador com sinalização. (NL) Egy jelzéssel ellátott működtető szerkezet csatlakoztatása. (H) Aansluiting van één actuator met signalering. (SLO) Posamična povezava enega regulacijskega mehanizma z javljalnikom. (CZ) Zapojení jednoho ovládacího mechanismu se signalizací. (GR) Σύνδεση ενός εφαρμοστήρα με σήμανση.
(SA) توصيل محرك تبديل مزود بإشارات تنبيه .

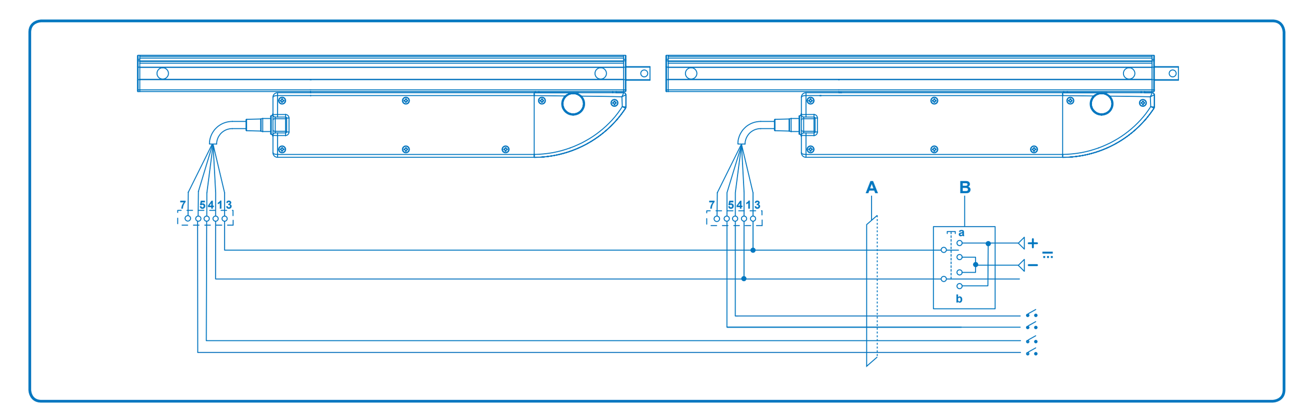

(I) Collegamento di più attuatori con segnalazione. (GB) Connection of more than one actuator with signalling. (F) Branchement de plusieurs vérins avec signalisation. (D) Anschluss mehrerer Antriebe mit Anzeige. (E) Conexión de varios servomotores con señalización. (P) Ligação de diversos actuadores com sinalização. (NL) Több jelzéssel ellátott működtető szerkezet csatlakoztatása. (H) Aansluiting van meerdere actuatoren met signalering. (SLO) Povezava več regulacijskih mehanizmov z javljalnikom. (CZ) Zapojení více ovládacích mechanismů se signalizací. (GR) Σύνδεση πολλών εφαρμοστήρων με σήμανση.
(SA) توصيل أكثر من محرك تبديل مزودة بإشارات تنبيه.

(I) **PER VERSIONI 24V CON SEGNALAZIONE:** A cremagliera completamente rientrata, il motore fornisce una segnalazione di Chiusura (contatto NA fra i conduttori Bianco N°4 e Rosso N°5 - segnalazione in chiusura I max 1A cosfi = 1) solo quando alimentato.
(GB) **FOR 24V VERSIONS WITH SIGNALLING:** With the rack completely retracted, the motor gives a Closing signal (N/O contact between White No. 4 and Red No. 5 conductors – closing signal I max 1A cosfi = 1) only when powered.
(F) **EN CAS DE VERSIONS 24V AVEC SIGNALISATION :** La crémaillère tout à fait rentrée, le moteur fournit une signalisation de Fermeture (contact NO entre les conducteurs Blanc N° 4 et Rouge N°5 – signalisation en fermeture I maxi 1A cosfi = 1) exclusivement si alimenté.
(D) **FÜR VERSIONEN 24V MIT ANZEIGE:** Bei vollständig eingefahrener Zahnstange zeigt der Motor eine Anzeige Schließung (Arbeitskontakt zwischen dem weißen Leiter Nr. 4 und dem roten Leiter Nr. 5 - Anzeige in Schließung I max. 1A cosfi = 1) nur dann an, wenn er versorgt wird.
(E) **PARA VERSIONES 24V CON SEÑALIZACIÓN:** Con la cremallera en posición completamente replegada, el motor proporciona una señalización de cierre (contacto NA entre los conductores Blanco N° 4 y Rojo N°5 – señalización en cierre I máx. 1A cosfi = 1) sólo cuando está alimentado.
(P) **NAS VERSÕES DE 24V COM SINALIZAÇÃO:** Com a cremalheira completamente reentrada, o motor fornece uma sinalização de Fecho (contacto N.A. entre os condutores Branco nº 4 e Vermelho nº 5 - sinalização em fecho I máx. 1A cosfi = 1) só quando alimentado.
(H) **JELZÉSSEL ELLÁTOTT 24 V-OS VÁLTOZATOKHOZ:** A teljesen visszahúzott fogaslécnél, a motor zárás jelet ad, (NA érintkezés, mely a 4. sz. fehér huzal és az 5. sz. vörös huzal között van - zárás jel I max 1A cosfi = 1) csak amikor táplálva van.
(NL) **VOOR UITVOERINGEN 24V MET SIGNALERING:** Bij volledig ingeschoven tandstang, signaleert de motor alleen een sluiting als hij wordt gevoed (NO-contact tussen de witte ader nr. 4 en de rode ader nr. 5 – signalering tijdens sluiting I max. 1A cosfi = 1).
(SLO) **ZA RAZLIČICE S 24V SIGNALIZACIJO:** Ko je zobata palica popolnoma uvlečena, motor odda signal za Zapiranje (kontakt NA med belim kablom št. 4 in rdečim kablom št. 5 - signalizacija med zapiranjem I maks 1A cosfi = 1), samo ko je pod napajanjem.
(CZ) **PROVEDENÍ 24V SE SIGNALIZACÍ:** Při zcela zasunutém ozubeném hřebenu motor dodává signalizaci zavření (spínací kontakt mezi bílým vodičem č. 4 a červeným vodičem č. 5 – signalizace při zavření I max 1A cosfi = 1) pouze tehdy, když je pod napětím.
(GR) **ΓΙΑ ΑΠΟΔΟΣΕΙΣ 24V ΜΕ ΣΗΜΑΝΣΗ:** Με το οδοντωτό πλήρως επανερχόμενο, ο κινητήρας παρέχει σήμανση Κλεισίματος (επαφή NA μεταξύ αγωγών Λευκό N° 4 και Κόκκινο N°5 – σήμανση κλεισίματος I max 1A cosfi = 1)) μόνο όταν τροφοδοτείται.
(SA) سملا ةضارعلل لماكلا لوخدلا عم لاسرإ كرحملا موقي فوس ،ةنقلغلل هيبنت ةراشإ) ةرئاد NA نيلصوملا نيب لأا رمق ضيبلأا 4مقر رمحلأاو 5 – قلغلا دنع هيبنتلا ةراشإ I ىصقأ دحب 1A لماعدرتملا رايتلا ةردق =1 (طقف ةيرهكلا ةيذغتلا ةلاح)

(I) RESET (GB) RESET (F) RAZ (D) RESET (E) REAJUSTE (P) RESET (H) RESET (NL) RESET (SLO) PONASTAVLJANJE (CZ) RESET (GR) RESET (SA) إعادة التشغيل

(I) Nel caso in cui l'attuatore debba essere spostato dalla sua installazione originaria, si consiglia di eseguire un reset operando la seguente procedura:
collegare il conduttore di Reset N°7 con la fase dell'alimentazione. Alimentare l'attuatore per 5 secondi; l'attuatore fornirà un feedback di conferma dell'avvenuto reset con un breve movimento della cremagliera in entrambi i sensi.
(GB) If the actuator has to be moved from its original installation, reset as follows:
Connect the No. 7 Reset conductor to the power supply phase. Power the actuartor for 5 seconds; the actuator will supply a feedback confirming that reset has been accomplished with a short movement of the rack in both directions.
(F) Au cas où le vérin devrait être déplacé de son installation d'origine, il est conseillé de faire un RAZ, en agissant comme suit :
connecter le conducteur de RAZ N°7 à la phase de l'alimentation. Alimenter le vérin pendant 5 secondes ; le vérin fournira une rétroaction de confirmation du RAZ effectué par un petit mouvement de la crémaillère dans les deux sens.
(D) Wird der Antrieb aus seiner ursprünglichen Installationsposition versetzt, wird empfohlen, diesen folgendermaßen zurückzusetzen:
Den schwarzen Reset Nr. 7 an die Versorgungsphase anschließen. Den Antrieb für einen Zeitraum von 5 Sekunden versorgen. Der Antrieb stellt mit einer kurzen Bewegung der Zugstange in beide Richtungen ein Bestätigungs-Feedback des erfolgten Resets bereit.
(E) Si el servomotor tuviera que desplazarse de su lugar de instalación original, se aconseja realizar un reset procediendo del siguiente modo:
conectar el conductor de reset N°7 con la fase de la alimentación. Alimentar el servomotor durante 5 segundos; el servomotor emitirá un feedback para confirmar que el reset se ha efectuado con un breve movimiento de la cremallera en ambos sentidos.
(P) No caso em que o actuador deva ser deslocado da sua posição de instalação original, aconselha-se efectuar um rearme, procedendo do seguinte modo:
Ligar o condutor de Rearme nº 7 com a fase da alimentação. Alimentar o actuador por 5 segundos; No caso em que o actuador deva ser deslocado da sua posição de instalação original, aconselha-se efectuar um rearme, procedendo do seguinte modo.
(H) Abban az esetben, ha a működtető szerkezetet esetleg áthelyezik az eredeti felszerelési helyéről, reset elvégzését tanácsoljuk a következő eljárással:
Csatlakoztassa a 7.sz. huzalt a táplálás fázishoz. Táplálja a működtető szerkezetet 5 másodpercig; a működtető szerkezet megerősítő visszajelzést ad a megtörtént resetről a fogaslécnek mindkét irányba történő rövid elmozdulásával.
(NL) Als de actuator uit zijn oorspronkelijke installatieplaats moet worden gehaald en verplaatst, is het raadzaam om als volgt een reset uit te voeren:
sluit de resetdraad nr. 7 op de fase van de voeding aan. Voed de actuator gedurende 5 seconden, de actuator bevestigd dat de reset heeft plaatsgevonden met een korte beweging in beide richtingen van de tandstang.
(SLO) Če je treba aktivator premakniti iz originalne namestitve, vam svetujemo, da izvedete ponastavljanje z naslednjim postopkom:
Povežite črni kabel št. 7 za ponastavitev s fazo napajanja. Aktivator 5 sekund napajajte; aktivator bo sprožil potrditveno povratno informacijo o izvedeni ponastavitvi s kratkim premikom zobate palice v obe smeri.
(CZ) V případě, že by se měl akční člen přesunout ze své původní počáteční polohy, doporučuje se provést vynulování, a to následovně:
Připojte vodič č. 7 vynulování k fázovému vodiči napájení. Zapněte napájení akčního členu na dobu 5 sekund; akční člen dodá signál zpětné vazby, potvrzující provedené vynulování prostřednictvím krátkého pohybu ozubeného hřebenu v obou směrech.
(GR) Στην περίπτωση κατά την οποία ο εφαρμοστήρας πρέπει να μετακινείται από την αρχική του εγκατάσταση, συστήνεται η εκτέλεση ενός reset προβαίνοντας με την παρακάτω διαδικασία: Συνδέσατε τον αγωγό Reset N°7 με τη φάση τροφοδοσίας. Τροφοδοτήστε τον εφαρμοστήρα για 5 δευτερόλεπτα· ο εφαρμοστήρας θα κάνει ένα feedback επιβεβαίωσης του εκτελεσμένου reset με μία σύντομη κίνηση του οδοντωτού και στις δύο κατευθύνσεις.
(SA) يف ،حصنن ،يلصلأا بيكرتلا عضوم نم كرحملا كيرحت بوجو ةلاح يف طقفبض ةداعإ بيقرتب ايلاقتب : مق ةداعإ لصوم ليصوتبدوسلأا N7 م ع ةلحرم ةيذغتلا رايتلا . ةيذغتب مق كرحمليغشتلا ةدمل 5 ،يناوث فوس موقي كرحم ليغشتلا ماتيإب ةيلمعتضراعلا يهاجتا لاك يف ةريصق ةكرحب كلذل ريشيو طبضلا ةداعإقننسملا .

(I) ERRORI DA EVITARE (GB) ERRORS TO BE AVOIDED (F) ERREURS À ÉVITER (D) ZU VERMEIDENDE FEHLER (E) ERRORES QUE DEBEN EVITARSE (P) ERROS A EVITAR (H) TE VERMIJDEN FOUTEN (NL) ELKERÜLENDŐ HIBÁK (SLO) NAPAKE, KI SE JIM JE TREBA IZOGNITI (CZ) CHYBY, KTERÝM JE NUTNÉ SE VYHNOUT (GR) ΛΆΘΗ ΠΡΟΣ ΑΠΟΦΥΓΉ (SA) أخطاء يجب تجنبها

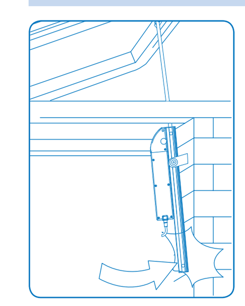

(I) L'attuatore non può ruotare per seguire l'apertura del serramento.
(GB) The actuator cannot rotate to follow the window opening.
(F) Le vérin ne peut pas pivoter pour suivre l'ouverture de la menuiserie.
(D) Der Antrieb kann sich nicht drehen, um die Fensteröffnung auszuführen.
(E) El servomotor no puede girar para seguir la apertura del cerramiento.
(P) O actuador não pode rodar para seguir a abertura do caixilho.
(H) A működtető szerkezet nem tud forogni, hogy kövesse az ablak nyílását.
(NL) De actuator kan niet met het openende raam meedraaien.
(SLO) Regulacijski mehanizem se ne more vrteti, da bi sledil hodu okenskega okvira.
(CZ) Ovládací mechanismus se nemůže otáčet pro sledování dráhy otvírání okna
(GR) Ο εφαρμοστήρας δεν μπορεί να περιστρέφεται για να ακολουθεί το άνοιγμα κουφώματος.
(SA) لا يمكن لف محرك التبديل لمتابعة فتح و حدة الإغلاق.

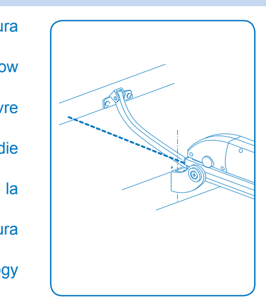

(I) Montaggio fuori asse dell'attuatore.
(GB) Actuator misalignment.
(F) Montage désaxé du vérin.
(D) Achsenfalsche Montage des Antriebs
(E) Montaje fuera de eje del servomotor.
(P) Montagem desalinhada do actuador
(H) A működtető szerkezet tengelyen kívüli felszerelése.
(NL) De actuator is niet loodrecht ten opzichte van de as gemonteerd.
(SLO) Napačna soosna namestitev regulacijskega mehanizma.
(CZ) Montáž mimo osu ovládacího mechanismu
(GR) Τοποθέτηση εκτός άξονα του εφαρμοστήρα.
(SA) تركيب خارج محور محرك التبديل

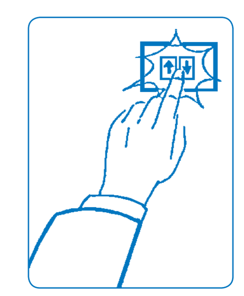

(I) Pulsantiera di comando a doppio pulsante non interbloccato.
(GB) Dual-button control switch not interlocked.
(F) Réglage manqué ou erroné de la course.
(D) Doppeltastenschaltfeld nicht verriegelt.
(E) Caja de pulsadores de mando de doble pulsador no interbloqueado.
(P) Teclado de comando com botão duplo não interligado.
(H) Vezérlő billentyűzet nem reteszelt kettős nyomógombbal.
(NL) Bedieningstoetsen met twee niet geïsoleerde knoppen.
(SLO) Dvojno krmilno stikalo brez možnosti blokiranja.
(CZ) Neprovedené nebo chybné nastavení dráhy
(GR) Πληκτρολόγιο εντολής διπλού κόμβιου μή συνηρμοσμένου.
(SA) لوحة مفاتيح التحكم ذات زر مزدوج لا يتشاركا في الغلق.

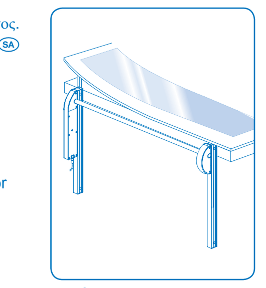

(I) Fasare le cremagliere tra di loro per evitare danni ai serramenti.
(GB) Phase the racks with each other to prevent damage to the windows.
(F) Caler les crémaillères entre elles, en vue d'éviter d'endommager les menuiseries.
(D) Die Zahnstangen sollten untereinander in Phase gebracht werden, um Schäden an den Fenstern zu vermeiden.
(E) Poner en fase las cremalleras entre sí para evitar que los cerramientos sufran desperfectos.
(P) Sincronizar as cremalheiras entre si para evitar danos nos caixilhos.
(H) Állítsa egy fázisba a fogasléceket, hogy elkerülje a nyílászárók károsodását.
(NL) Stel de tandstangen onderling af om schade aan de ramen te voorkomen.
(SLO) Medsebojno uskladite gibanje nazobčanih palic, da ne bi prišlo do poškodb okenskih okvirov.
(CZ) Upevněte ozubené tyče, aby nedošlo k poškození uzávěrů.
(GR) Προβείτε στη λοξότμηση των οδοντωτών μεταξύ τους για την αποφυγή ζημιάς στα κουφώματα.
(SA) اضبط التروس المسننة فيما بينهم لتفادي حدوث أضرار في وحدة الإغلاق

(I) **ATTENZIONE:** per tutte le versioni in caso di installazione di 2 o più attuatori sullo stesso serramento prevedere la barra di collegamento.
(GB) **WARNING:** Install the connection bar if 2 or more actuators are installed on the same window. This applies to all versions.
(F) **ATTENTION :** pour toutes les versions en cas d' installation de 2 ou plusieurs vérins sur la même menuiserie il faut prévoir la barre de connexion.
(D) **ACHTUNG:** für alle versionen im Falle des Anschlusses von 2 oder mehr Antrieben auf dem selben Fenster muss die Anschlussleiste verwendet werden.
(E) **ATENCIÓN:** para todas las versiones, si se instalan dos o más servomotores en el mismo cerramiento es necesario utilizar la barra de conexión.
(P) **ATENÇÃO:** para todas as versões, em caso de instalação de 2 ou mais actuadores na mesma janela, instalar a barra de ligação.
(H) **FIGYELEM:** az összes változatnál ugyanarra az ablakra 2 vagy több mőködtetı szerkezet felszerelése esetén gondoskodjon az összekötı rúdról.
(NL) **LET OP:** bij alle uitvoeringen moet bij installatie van 2 of meerdere actuatoren op hetzelfde raam de verbindingsstang worden gemonteerd.
(SLO) **OPOZORILO:** za vse različice v primeru namestitve 2 ali več aktivatorjev na isti zaklep, morate predvideti povezavni drog zanje.
(CZ) **UPOZORNĚNÍ:** Pro všechny verze je třeba v případě instalace 2 nebo více akčních členů na stejném rámu zajistit spojovací tyč.
(GR) **ΠΡΟΣΟΧΗ:** για όλες τις εκδόσεις σε περίπτωση εγκατάστασης 2 ή και περισσότερων εφαρμοστήρων στο ίδιο κούφωμα πρέπει να προβλέπεται η συνδετική ράβδος.
(SA) بنت : بيكرت ةلاح يف تلايدوملا عيمجل ةبسنلاب 2 نم رثكأ وأ ليصوتلا بيضق مادختساب مق قلاغلإا ةدحو سفن ىلع كرحم .